LAUDO CAUTELAR

Laudo [redacted]
Data: 17/09/2026

APROVADO

Dados do Veículo

Marca:	I	**Modelo:**	BYD KING GS DM
Ano Fab. / Modelo:	2024 / 2025	**Cor:**	CINZA
Placa:	[redacted]	**Município:**	CAMPINAS-SP
Combustível:	GASOLINA/ELETRICO	**KM:**	54.742

COMPARATIVO DOS AGREGADOS

TIPO	Nº NA PESQUISA	Nº NO DOCUMENTO	Nº NO VEÍCULO	
Chassi	[redacted]			✓
Motor				✓
Câmbio	Não Informado			

Análise dos Itens

1 - CONDIÇÃO DA NUMERAÇÃO DO CHASSI
- ✓ 100 - DENTRO DOS PADRÕES DO FABRICANTE

2 - CONDIÇÃO DA NUMERAÇÃO DO MOTOR
- ✓ 200 - DENTRO DOS PADRÕES DO FABRICANTE

4.1 - CONDIÇÃO DA ETIQUETA VIS - ASSOALHO
- ✓ 411 - ORIGINAL / DENTRO DOS PADRÕES DO FABRICANTE

4.2 - CONDIÇÃO DA ETIQUETA VIS - BATENTE DA PORTA
- ✓ 421 - ORIGINAL / DENTRO DOS PADRÕES DO FABRICANTE

4.3 - CONDIÇÃO DA ETIQUETA VIS - COMPARTIMENTO DO MOTOR
- ✓ 431 - ORIGINAL / DENTRO DOS PADRÕES DO FABRICANTE

5.1 - PLAQUETA ANO DE FABRICAÇÃO
- ✓ 510 - APROVADO

5 - DATA DOS CINTOS DE SEGURANÇA
- ✓ 501 - COMPATÍVEL COM O ANO DO VEÍCULO

6.1 - VIDROS - GRAVAÇÃO VIS - PARA-BRISA
- ✓ 610 - ORIGINAL / DENTRO DOS PADRÕES DO FABRICANTE

6.2 - VIDROS - GRAVAÇÃO VIS - PORTA DIANTEIRA DIREITA
- ✓ 620 - ORIGINAL / DENTRO DOS PADRÕES DO FABRICANTE

6.3 - VIDROS - GRAVAÇÃO VIS - PORTA DIANTEIRA ESQUERDA
- ✓ 630 - ORIGINAL / DENTRO DOS PADRÕES DO FABRICANTE

6.4 - VIDROS - GRAVAÇÃO VIS - PORTA/ LATERAL TRASEIRA DIREITA
- ✓ 640 - ORIGINAL / DENTRO DOS PADRÕES DO FABRICANTE

6.5 - VIDROS - GRAVAÇÃO VIS - PORTA/ LATERAL TRASEIRA ESQUERDA
- ✓ 650 - ORIGINAL / DENTRO DOS PADRÕES DO FABRICANTE

6.6 - VIDROS - GRAVAÇÃO VIS - VIDRO TRASEIRO
- ✓ 660 - ORIGINAL / DENTRO DOS PADRÕES DO FABRICANTE

7.1 - CONDIÇÕES DA PLACA DIANTEIRA
- ✓ 710 - PLACA EM CONFORMIDADE

C N J VISTORIA DE VEICULOS AUTOMOTORES LTDA
CNPJ: 31.386.101/0001-76
Telefone: (11) 2277-5669
Endereço: Rua José Domingues, 453
Centro - Bragança Paulista/SP

[redacted]

7.2 - CONDIÇÕES DA PLACA TRASEIRA

720 - PLACA EM CONFORMIDADE

8 - CRLV/CRV

801 - APROVADO

9.1 - EQUIPAMENTOS OBRIGATÓRIOS E ITENS DE SEGURANÇA

910 - EQUIPAMENTOS OBRIGATÓRIOS E ITENS DE SEGURANÇA - APROVADOS

9.1 - REGISTRO E HISTÓRICO DE LEILÃO / SINISTRO / ROUBO E FURTO

901 - NENHUM REGISTRO ENCONTRADO

Importante

O presente Laudo Veicular possui caráter particular, analítico e informativo do veículo objeto de exame e não substitui em hipótese alguma eventual Perícia Oficial do Instituto de Criminalística. A sua validade restringe-se ao exato momento de realização de exames, em razão do que a Olho Vivo Vistorias Automotivas não se responsabiliza por quaisquer modificações, alterações e/ou substituições posteriores realizadas no veículo, especialmente aquelas que impliquem nos componentes Chassi, Motor ou Câmbio e suas respectivas numerações identificadoras. Ademais, não nos responsabilizamos por eventuais restrições internas que o veículo acima identificado possa ostentar nos bancos de dados das CIAS de Seguros, bem como por restrições não informadas ao banco de dados da FENASEG. Por fim, a Olho Vivo Vistorias Automotivas, por utilizar somente critérios de reprovação que são amparados em legislação, deixa ao solicitante do serviço a decisão pela aquisição do veículo vistoriado, tendo por base as observações lançadas no respectivo laudo que, apesar de implicar em possível desvalorização do veículo ou em hipóteses para não aprovação em companhias de seguro, não foram utilizadas para o resultado final do laudo que lhe foi entregue, uma vez que desprovidas de amparo legal.

C N J VISTORIA DE VEICULOS AUTOMOTORES LTDA

CNPJ: 31.386.101/0001-76

Telefone: (11) 2277-5669

Endereço: Rua José Domingues, 453
Centro - Bragança Paulista/SP

Fotos

FOTO DO STEP



PLACA TRASEIRA



COMPARTIMENTO DO MOTOR

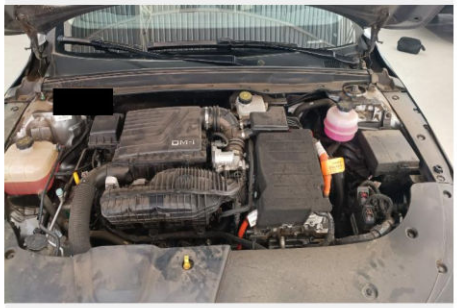

DIANTEIRA 45º



TRASEIRA 45º



CHASSI



MOTOR



HODÔMETRO



CRLV



QR CODE/LACRE

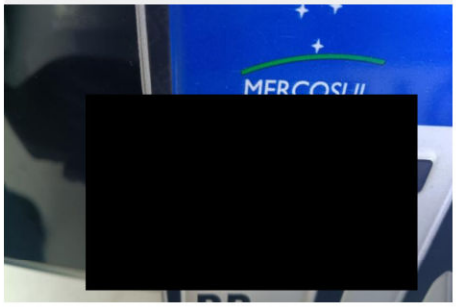

ETIQUETA (VIS)



ETIQUETA (VIS)

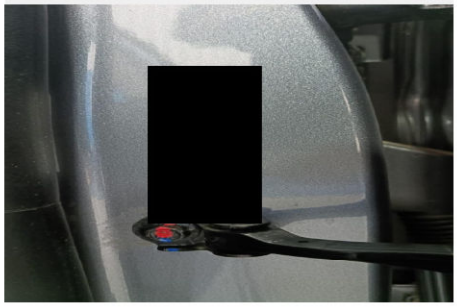

C N J VISTORIA DE VEICULOS AUTOMOTORES LTDA

CNPJ: 31.386.101/0001-76
Telefone: (11) 2277-5669
Endereço: Rua José Domingues, 453
Centro - Bragança Paulista/SP

ETIQUETA (VIS)



ETIQUETA (VIS)

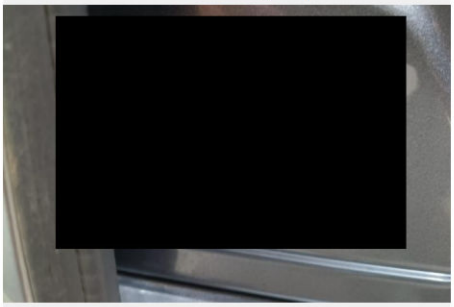

VIDRO - GRAVAÇÃO (VIS)

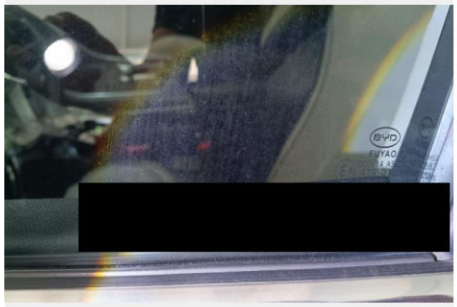

LONGARINA DIANTEIRA DIREITA



LONGARINA DIANTEIRA



LONGARINA TRASEIRA DIREITA



LONGARINA TRASEIRA ESQUERDA



C N J VISTORIA DE VEICULOS AUTOMOTORES LTDA
CNPJ: 31.386.101/0001-76
Telefone: (11) 2277-5669
Endereço: Rua José Domingues, 453
Centro - Bragança Paulista/SP

Análise estrutural

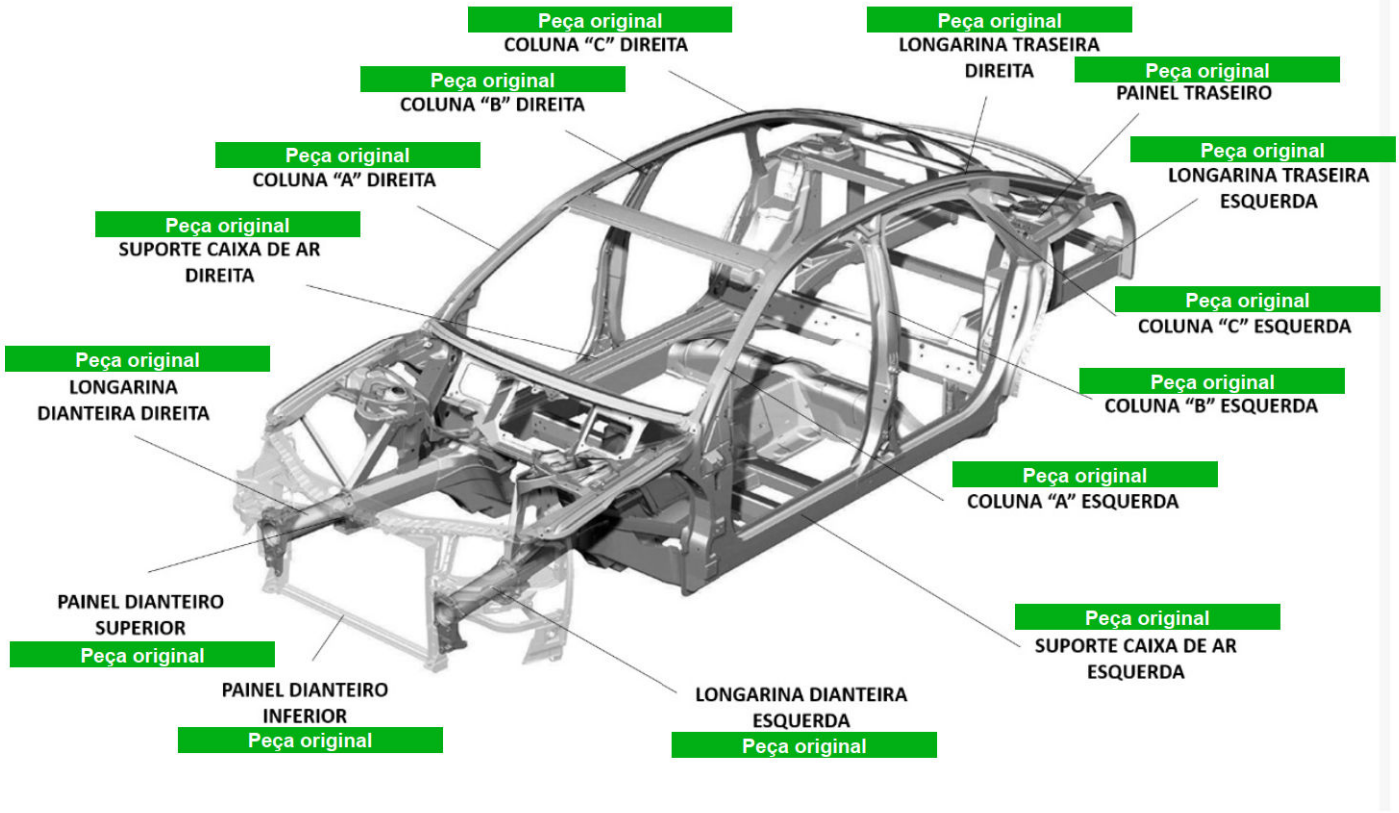

C N J VISTORIA DE VEICULOS AUTOMOTORES LTDA
CNPJ: 31.386.101/0001-76
Telefone: (11) 2277-5669
Endereço: Rua José Domingues, 453
Centro - Bragança Paulista/SP

Olho Vivo Vistorias Automotivas

www.olhovivovistorias.com.br

[redacted]

EMPRESA ISO 9001 CERTIFICADA

INFORMAÇÃO USADA NA CONSULTA: [redacted]

DATA DA PESQUISA: 14/09/2026 12:44:02 DATA DA IMPRESSÃO: 17/09/2026 14:10:00

RESTRIÇÕES | **MULTAS E DÉBITOS** | INDÍCIO DE SINISTRO | COMUNICAÇÃO DE VENDA | ROUBO E FURTO | VENDA DIRETA

LEILÃO | REMARKETING | DUPLICIDADE DE MOTOR | CHASSI REMARCADO | RENAJUD | OUTROS ALERTAS

BASE ESTADUAL

ANO FABRICAÇÃO:	**2024**	ANO MODELO:	**2025**
MARCA / MODELO:	**I/BYD KING GS DM**	COR:	**CINZA**
COMBUSTÍVEL:	**GASOLINA/ELETRICO**	ESPÉCIE:	**PASSAGEIRO**
TIPO VEÍCULO:	**AUTOMOVEL**	CATEGORIA:	**PARTICULAR**

FICHA TÉCNICA

PASSAGEIROS:	**5**	PROCEDÊNCIA:	**ESTRANGEIRO**
CILINDRADAS:	**1500**	POTÊNCIA:	**235**
CAPAC. DE CARGA:	**0,00**	CMT/PBT:	**204/204**
QTD. DE EIXOS:	**2**		

FICHA CADASTRAL

DATA EMISSÃO CRV:	**29/11/2024**	DT LICENCIAMENTO:	
MUNICIPIO PLACA:	**CAMPINAS-SP**	RENAVAM:	[redacted]
CHASSI:	[redacted]	SITUAÇÃO VEICULO:	**CIRCULACAO**
TIPO CHASSI:	**NORMAL**		

AGREGADOS (ESTADUAL)

CAIXA DE CÂMBIO:	**Não Informado**	Nº MOTOR:	[redacted]

AGREGADOS (FÁBRICA)

CAIXA DE CÂMBIO:		Nº MOTOR:	[redacted]
CARROCERIA:			

RESTRIÇÕES (ESTADUAL)

BLOQUEIO FURTO:	**NADA CONSTA**	JUDICIAL:	**NADA CONSTA**
BLOQUEIO	**NADA CONSTA**	FINANCEIRA:	**NADA CONSTA**
ADMINISTRATIVA:	**NADA CONSTA**	RENAJUD:	**NADA CONSTA**
TRIBUTÁRIA:	**NADA CONSTA**		

RESTRIÇÕES (NACIONAL)

RESTRIÇÃO 1:	**NADA CONSTA**	RESTRIÇÃO 2:	**NADA CONSTA**
RESTRIÇÃO 3:	**NADA CONSTA**	RESTRIÇÃO 4:	**NADA CONSTA**

MULTAS/DÉBITOS

DETRAN:	**0,00**	MUNICIPAIS:	**1.010,57**
DER:	**390,46**	POL. ROD. FEDERAL:	**0,00**
DERSA:	**0,00**	RENAINF:	**0,00**
CETESB:	**0,00**	IPVA:	**0,00**
DPVAT:	**0,00**	MULTAS:	**1401,03**
LICENCIAMENTO:	**174,08**		

INSPEÇÃO AMBIENTAL

NAO CONSTA INSPECAO AMBIENTAL

PROPRIETÁRIO(S)

PROPRIETÁRIO ATUAL: **DAHRUJ LOCACAO DE VEICULOS LTDA**

PROPRIETÁRIO ANTERIOR: **BYD DO BRASIL LTDA**

COMUNICAÇÃO DE VENDA

NAO CONSTA COMUNICACAO DE VENDAS

GRAVAME

FINANCEIRA: **NADA CONSTA**

INTENÇÃO RESTRIÇÃO FINANCEIRA

NÃO CONSTA INTENÇÃO DE RESTRIÇÃO FINANCEIRA

BASE AGREGADOS (DADOS FABRIL)

PLACA: [redacted]

MARCA/MODELO:	**I/BYD KING GS DM**	ANO FAB/MODELO:	**2024/2025**
COR:	**Cinza**	COMBUSTÍVEL:	**GASOLINA/ELETRICO**
TIPO DE VEÍCULO:	**Automovel**	ESPÉCIE:	**Passageiro**
MUNICÍPIO / UF:	**CAMPINAS / SP**	UF ORIGEM:	**SP**

INFORMAÇÕES TÉCNICAS

MOTOR:	[redacted]	POTÊNCIA:	**235**
CAMBIO:		CAP. MAX. TRAÇÃO:	**204.0**
CILINDRADAS:	**1500**	TIPO CARROCERIA:	**NAO APLICAVEL**
SITUAÇÃO CHASSI:	**N**	SITUAÇÃO VEÍCULO:	**S**
NUMERO EIXOS:	**2**	PESO BRUTO TOTAL:	**204.0**
NUM. TERC. EIXO:		CAP. DE CARGA:	**0.0**
NUM. EIXO TRAS.:			

RESTRIÇÕES - NACIONAL (Cortesia)

COMUN. VENDA:	**NÃO**	ROUBO E FURTO:	**NÃO**
RENAINF (MULTAS):	**SIM**	INDICADOR ALARME:	**NÃO**
RECALL:	**NÃO**	INDICADOR LEILÃO:	**NÃO**
RENAJUD:	**NÃO**		

OUTRAS RESTRIÇÕES

RESTRIÇÃO 1:	**SEM RESTRICAO**	RESTRIÇÃO 2:	**SEM RESTRICAO**
RESTRIÇÃO 3:	**SEM RESTRICAO**	RESTRIÇÃO 4:	**SEM RESTRICAO**

RECALL

NENHUM RECALL PENDENTE ENCONTRADO.

ROUBO E FURTO

NÃO EXISTE ALERTA DE ROUBO E FURTO ATIVO

NÃO HÁ REGISTROS DE HISTÓRICO DE ROUBO E FURTO NAS BASES CONSULTADAS

REMARKETING - HISTÓRICO DE VENDA DIRETA POR MAIOR OFERTA

NENHUM REGISTRO DE REMARKETING ENCONTRADO.

LEILÃO

NENHUM REGISTRO DE LEILÃO ENCONTRADO.

INDÍCIO DE SINISTRO / INDENIZAÇÃO INTEGRAL (BASE HISTÓRICA)

NÃO FORAM ENCONTRADOS REGISTROS NAS BASES CONSULTADAS.

ATENÇÃO: ESTAS INFORMAÇÕES SÃO INDICATIVAS E BASEADAS EM FONTES DE DADOS HISTÓRICAS. É FUNDAMENTAL REALIZAR UMA VISTORIA FÍSICA NO VEÍCULO PARA VERIFICAR QUALQUER EVIDÊNCIA DE ACIDENTES E SEUS POSSÍVEIS IMPACTOS.

OUTROS ALERTAS

NENHUM ALERTA ENCONTRADO.

TERMO DE CIÊNCIA DO CONTRATANTE

Estas informações são confidenciais e deverão ser utilizadas única e exclusivamente para **orientação complementar** das transações comerciais da empresa contratante **C N J VISTORIA DE VEICULOS AUTOMOTORES LTDA**, responsabilizando-se civil e criminalmente por danos causados a terceiros quando utilizadas em desacordo com a legislação vigente.

A responsabilidade da AutoSCORE limita-se à transmissão fiel das informações relativas a veículos automotores constantes em bases de dados públicas e privadas, obtidas junto a fontes legalmente acessíveis e regularmente contratadas. As informações exibidas nesta consulta correspondem àquelas disponíveis na data e hora de sua realização, podendo ser acrescidas, modificadas ou excluídas posteriormente pelos órgãos públicos, instituições financeiras, seguradoras, leiloeiras e demais entidades responsáveis. A CONTRATADA não se responsabiliza por informações publicadas, alteradas ou atualizadas após a emissão desta CONSULTA VEICULAR.

Esta CONSULTA VEICULAR não possui caráter pericial e não substitui perícia oficial ou consulta direta aos órgãos competentes, devendo ser utilizada apenas como ferramenta de análise prévia, não podendo ser considerada elemento único para decisão de vistoria, aquisição, comercialização ou qualquer outra negociação envolvendo o veículo.

O CONTRATANTE declara ciência de que, em razão da inexistência de um registro nacional unificado dessas informações, bem como do tempo necessário para coleta, tratamento, validação e processamento dos dados provenientes de diferentes fontes, o prazo para captação e disponibilização de informações ao mercado pode ocorrer em até **120 (cento e vinte) dias** contados do evento gerador ou de sua publicação, tratando-se de prazo meramente estimativo, que poderá variar conforme a origem, disponibilidade e atualização das bases consultadas.

O CONTRATANTE declara, ainda, estar ciente de que, em determinadas situações, especialmente quando houver divergências cadastrais, inconsistências de publicação, atraso na disponibilização pelas fontes originárias ou ausência de compartilhamento da informação nas bases de mercado, a captação poderá ocorrer em prazo superior.

Dessa forma, informações relativas a leilões, sinistros, histórico de comercialização ou outros apontamentos poderão não estar disponíveis na presente CONSULTA VEICULAR no momento de sua emissão, ainda que o evento tenha ocorrido anteriormente.

O CONTRATANTE declara, ainda, ciência de que a CONTRATADA não possui acesso a informações provenientes dos sistemas **SNG** e **RENAJUD**, bem como a registros restritos ou não disponibilizados para consulta pública, incluindo intenção de gravame, não caracterizando tais ausências falha na prestação do serviço.

O CONTRATANTE declara também estar ciente da necessidade de verificação do **CRLV** do veículo para identificação de eventuais restrições administrativas, sinistros ou apontamentos registrados junto ao DETRAN.

Declara, por fim, que a utilização dos dados respeitará as finalidades e procedimentos legalmente admitidos pela **Lei Geral de Proteção de Dados (Lei nº 13.709/2018 - LGPD**).