UNIDADE: CIA - Foz Do Iguaçu

Data/Hora: 07/10/2026 12:47:07

Vistoria Cautelar Plus Nº: [redacted]

[redacted]

Status: APROVADO COM APONTAMENTO(S)

[redacted]

SOLICITANTE

Solicitante: JK MULTIMARCAS LTDA

CPF/CNPJ: 13076202000169

Renavam: [redacted]

CRLV: não apresentado

BASE NACIONAL

Placa [redacted]

Renavam: [redacted]

Ano/Modelo: 2017

Cor: BRANCA

Combustivel: ALCOOL/GASOLINA

Marca/Modelo: CHEV/SPIN/ 1.8L MT LT

Chassi [redacted]

Motor: [redacted]

Câmbio: [redacted]

Município: FOZ DO IGUACU

FOTOS





DADOS COLETADOS

Nº lacre: MERCOSUL

Ano/Modelo: 2017

Cor: BRANCA

Combustivel: ALCOOL/GASOLINA

Hodômetro: 300676

Marca/Modelo: CHEV/SPIN/ 1.8L MT LT

Chassi: [redacted]

Motor: [redacted]

Câmbio: [redacted]

Município: Foz do Iguaçu

ACESSE

WWW.CIAAUTOMOTIVA.COM.BR

FOTOS


Dianteira 45º


Traseira 45º


Placa Traseira


Gravação do Chassi


Gravação do Motor


Gravação do Câmbio


Lacre /QR code

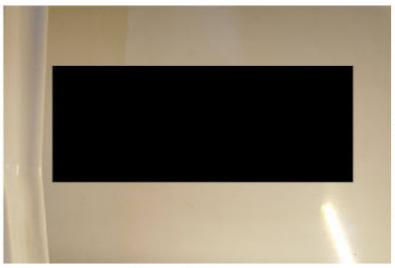
Eta Coluna


Eta Assoalho


Eta Motor


Gravação do VIS no vidro


Hodômetro


Placa Dianteira

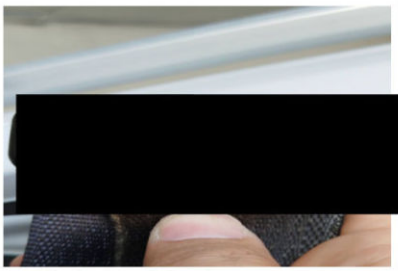
Data do cinto de segurança


Longarina Dianteira Esquerda


Longarina Traseira Esquerda


Longarina Dianteira Direita


Longarina Traseira Direita


Painel Completo


Foto extra


Foto extra


Foto extra

IDENTIFICAÇÕES

NUMERAÇÃO IDENTIFICADORA DO CHASSI
Gravação sem vestígios aparentes de adulteração e dentro dos padrões do fabricante.

NUMERAÇÃO IDENTIFICADORA DO MOTOR
Gravação sem vestígios aparentes de adulteração e dentro dos padrões do fabricante.

NUMERAÇÃO IDENTIFICADORA DO CÂMBIO
Gravação sem vestígios aparentes de adulteração e dentro dos padrões do fabricante.

ETIQUETA DO COMPARTIMENTO DO MOTOR
Original/Dentro dos padrões do fabricante.

ETIQUETA DO BATENTE DA PORTA
Original/Dentro dos padrões do fabricante.

ETIQUETA DO COMPARTIMENTO DO PISO/ASSOALHO
Original/Dentro dos padrões do fabricante.

ORIGINALIDADE DOS VIDROS

PARA BRISA
Original/Dentro dos padrões do fabricante.

VIDRO DA PORTA DIANTEIRA ESQUERDA
Original/Dentro dos padrões do fabricante.

VIDRO DA PORTA DIANTEIRA DIREITA
Original/Dentro dos padrões do fabricante.

VIDRO DA PORTA TRASEIRA ESQUERDA
Original/Dentro dos padrões do fabricante.

VIDRO DA PORTA TRASEIRO DIREITA
Original/Dentro dos padrões do fabricante.

VIDRO TRASEIRO
Original/Dentro dos padrões do fabricante.

IDENTIFICAÇÃO DE PLACAS

PLACA(S)
Placas sem vestígios de adulteração.

LACRE/QR CODE
Veiculo emplacado de acordo o padrão MERCOSUL (Sendo dispensada da utilização do lacre de segurança as placas que possuírem tecnologia que permita a identificação do veículo).

HISTÓRICO

INDÍCIO DE SINISTRO
Nada consta no período do procedimento, conforme pode ser constatado na pesquisa em anexo.

SINISTRO/SINISTRO RECUPERADO
Nada consta no período do procedimento, conforme pode ser constatado na pesquisa em anexo.

HIST. DE ROUBO E FURTO/ QUEIXA ATIVA
Nada consta no período do procedimento, conforme pode ser constatado na pesquisa em anexo.

BLOQUEIOS/RESTRIÇÕES
Veículo consta restrição de alienação, conforme pode ser constatado na pesquisa em anexo.

LEILÃO
Nada consta no período do procedimento, conforme pode ser constatado na pesquisa em anexo.

UNIDADE: CIA - Foz Do Iguaçu

Data/Hora: 07/10/2026 12:47:07

Vistoria Cautelar Plus Nº [redacted]

[redacted]

ANÁLISE DE PINTURA

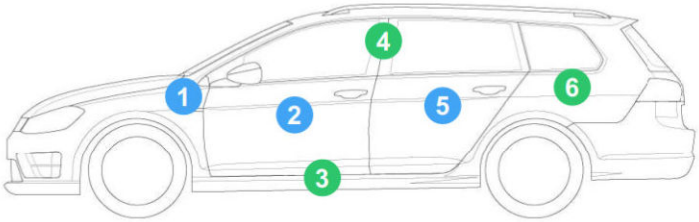

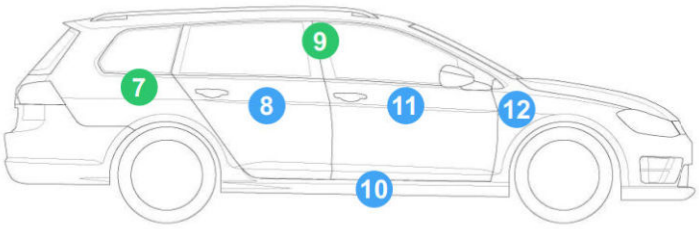

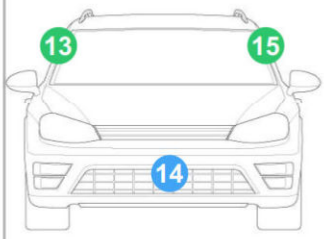

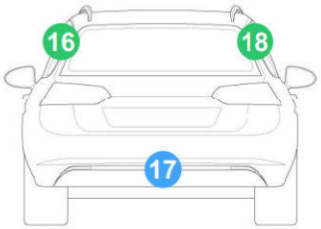

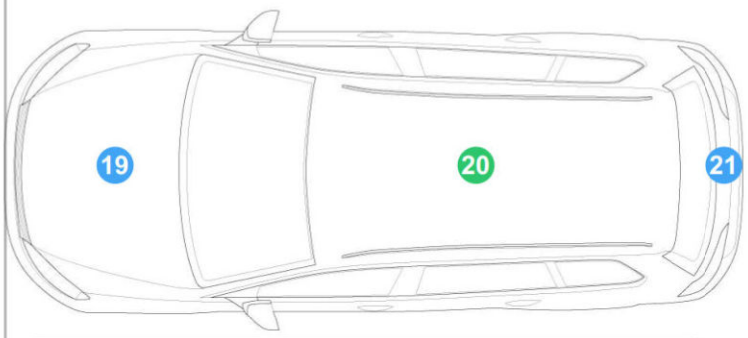

1 - PARA-LAMA DIANTEIRO (ESQUERDA)
- COM MASSA E REPINTURA.

2 - PORTA DIANTEIRA (ESQUERDA)
- COM MASSA E REPINTURA.

3 - CAIXA DE AR (ESQUERDA)
- ORIGINAL.

4 - COLUNA CENTRAL (ESQUERDA)
- ORIGINAL.

5 - PORTA TRASEIRA (ESQUERDA)
- COM AVARIAS.

6 - FOLHA LATERAL TRASEIRA (ESQUERDA)
- ORIGINAL.

7 - FOLHA LATERAL TRASEIRA (DIREITA)
- ORIGINAL.

8 - PORTA TRASEIRA (DIREITA)
- COM AVARIAS.

9 - COLUNA CENTRAL (DIREITA)
- ORIGINAL.

10 - CAIXA DE AR (DIREITA)
- COM AVARIAS.

11 - PORTA DIANTEIRA (DIREITA)
- COM MASSA E REPINTURA.

12 - PARA-LAMA DIANTEIRO (DIREITA)
- COM MASSA E REPINTURA.

13 - COLUNA DIANTEIRA (DIREITA)
- ORIGINAL.

14 - PARA-CHOQUE (DIANTEIRO)
- COM SINAIS DE REPINTURA.

15 - COLUNA DIANTEIRA (ESQUERDA)
- ORIGINAL.

16 - COLUNA TRASEIRA (ESQUERDA)
- ORIGINAL.

17 - PARA-CHOQUE (TRASEIRO)
- COM SINAIS DE REPINTURA.

18 - COLUNA TRASEIRA (DIREITA)
- ORIGINAL.

19 - CAPÔ (DIANTEIRO)
- COM MASSA E REPINTURA.

20 - TETO
- ORIGINAL.

21 - TAMPA DO PORTA MALAS
- COM MASSA E REPINTURA.

Critério de avaliação da pinturas das peças mencionada no respectivo relatório de vistoria:

Vale ressaltar que as informações referente a análise da pintura, são base informativa, não se responsabilizando por afirmação real de sua originalidade (utilizando as informações que consta no equipamento devidamente calibrado por empresa acreditado do INMETRO), cada montadora e fabricante tem critério de pintura.

[redacted]

ANÁLISE ESTRUTURAL

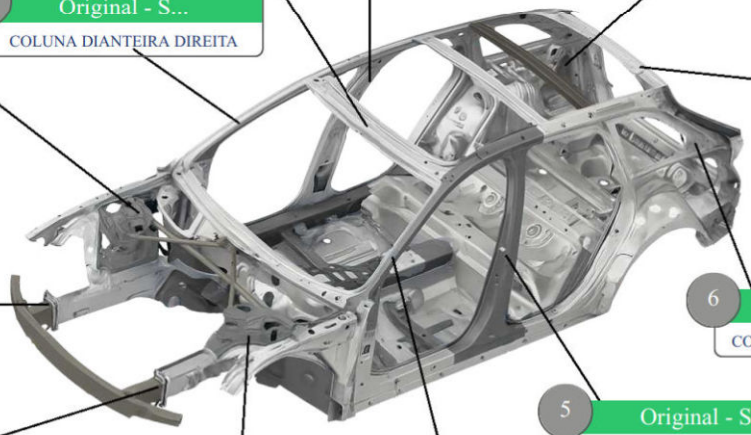

- 3 — Original - S... — TRAVESSA DIANTEIRA DO TETO
- 16 — Original - S... — COLUNA CENTRAL DIREITA
- 17 — Original - S... — COLUNA TRASEIRA DIREITA
- 14 — Original - S... — COLUNA DIANTEIRA DIREITA
- 1 — Original - S... — TORRE DO AMORTECEDOR DIANTEIRO DIREITA
- 18 — Original - S... — TRAVESSA TRASEIRA DO TETO
- 9 — Original - S... — LONGARINA DIANTEIRA DIREITA
- 6 — Original - S... — COLUNA TRASEIRA ESQUERDA
- 5 — Original - S... — COLUNA CENTRAL ESQUERDA
- 20 — Original - S... — LONGARINA DIANTEIRA ESQUERDA
- 2 — Original - S... — COLUNA DIANTEIRA ESQUERDA
- 13 — Original - S... — TORRE DO AMORTECEDOR DIANTEIRO ESQUERDA

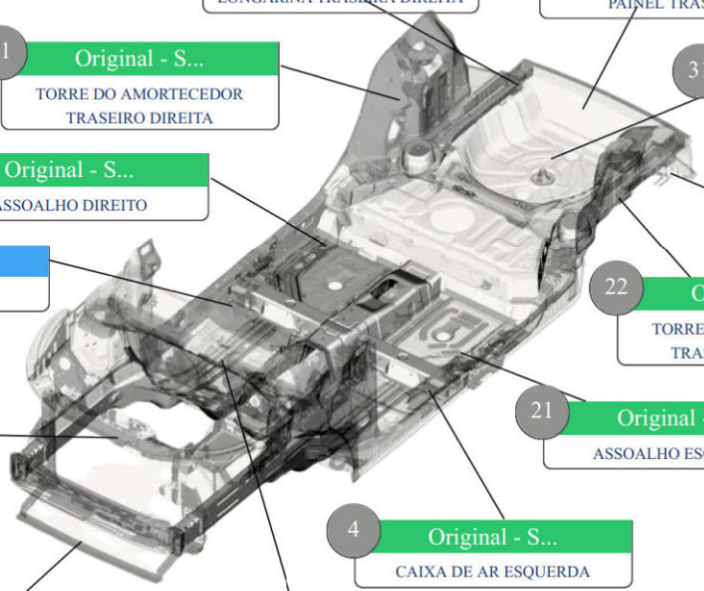

- 12 — Original - S... — LONGARINA TRASEIRA DIREITA
- 25 — Com avarias. — PAINEL TRASEIRO
- 11 — Original - S... — TORRE DO AMORTECEDOR TRASEIRO DIREITA
- 31 — Com avarias. — ASSOALHO DO PORTA MALAS
- 10 — Original - S... — ASSOALHO DIREITO
- 23 — Original - S... — LONGARINA TRASEIRA ESQUERDA
- 15 — Com avarias. — CAIXA DE AR DIREITA
- 22 — Original - S... — TORRE DO AMORTECEDOR TRASEIRO ESQUERDA
- 21 — Original - S... — ASSOALHO ESQUERDO
- 27 — Com avarias. — PAINEL FRONTAL SUPERIOR
- 4 — Original - S... — CAIXA DE AR ESQUERDA
- 28 — Com avarias. — PAINEL FRONTAL INFERIOR
- 26 — Original - S... — PAINEL CORTA FOGO

[redacted]

OBSERVAÇÃO

Avarias no assoalho do porta malas, Painel traseiro, Painel dianteiro inferior e superior.

[redacted]

IMPORTANTE

O relatório de vistoria possui caráter particular, analítico e informativo do veículo objeto do exame, e não substitui em hipótese alguma, eventual Perícia Oficial do Instituto de Criminalística. A sua validade restringe ao exato momento da realização dos exames, em razão de que a **CIA VISTORIAS FOZ LTDA**, CNPJ **43.407.163/0001-04** não se responsabiliza por quaisquer modificações, alterações e /ou substituições posteriores realizadas no veículo, especialmente aquelas que impliquem no chassi, motor, câmbio e suas respectivas numerações identificadoras, bem como, outras que afetem a segurança do veículo (reformas estruturais). A **CIA VISTORIAS FOZ LTDA**, não se responsabiliza por informações de Bases de Dados privadas de SEGURADORAS/FINANCEIRAS, que possam negar ou impedir a futura contratação de seguro ou financiamento para o veículo.

Para registros de leilão podem demorar até 40 dias para que a informação seja captada.

Critério de avaliação das seguradoras: Ao receber este laudo, o cliente fica ciente de que as companhias de seguro possuem seus próprios métodos e critérios de avaliação do risco para aceitação ou não de automóveis, por esse motivo informamos que o critério de avaliação da vistoriadora bem como o resultado final da vistoria, independe da aceitação ou não da seguradora.

ATENÇÃO: As informações de multas, débitos e restrições apresentadas no contexto do laudo podem conter divergências em razão de critérios regionais dos Órgãos de Trânsito, por isso recomendamos que consulte sempre o site do Detran de Origem do registro do veículo, pois, além de serem atualizados automaticamente, há procedimentos distintos de um estado para o outro.

Critério de avaliação das pinturas das peças mencionada no respectivo relatório de vistoria: Vale ressaltar que as informações referente a análise da pintura, são base informativa, não se responsabilizando por afirmação real de sua originalidade (utilizando as informações que consta no equipamento devidamente calibrado por empresa acreditado do INMETRO), cada montadora e fabricante tem critério de pintura.

O critério de avaliação das placas se rege no aspecto de sinais de possíveis adulterações.

No presente relatório de vistoria não são avaliado itens que necessitem de equipamentos especializados como freios, freios ABS, AIR BAGS, originalidade do registro de quilometragem, parte mecânica e não se destina a verificar sinais de alagamento.
Estas informações são confidenciais e deverão ser utilizadas, única e exclusivamente, para orientação complementar das transações comerciais (compra e venda do auto examinado).

VALIDADE DO RELATÓRIO DE VISTORIA (NO ATO DO PROCEDIMENTO).

Consulta Veicular

MTIX TECNOLOGIA

Informações Exclusivas
Data Hora da Consulta: **07/10/2026 10:50** [redacted]

[redacted]

CHEV/SPIN 1.8L MT LT

[redacted]

DETRAN	RESTRIÇÕES	ALIENAÇÃO	INDÍCIO SINISTRO
⚠	⚠	⚠	✓

HISTÓRICO ROUBO/FURTO	HISTÓRICO LEILÃO	ALTERAÇÕES CARACTERÍSTICAS
✓	✓	⚠

IDENTIFICAÇÃO

Placa	[redacted]	**Marca Modelo**	CHEV/SPIN 1.8L MT LT
Ano	2017/2017	**Cor**	BRANCA
Renavam	[redacted]	**Chassi**	[redacted]
Cambio		**Motor**	
Municipio/UF	FOZ DO IGUACU/PR	**Num. Carroceria**	Não Informado

CARACTERÍSTICAS

Combustível	ALCOOL/GASOLINA	**Passageiros**	5
Tipo Automóvel	AUTOMOVEL	**Procedência**	NACIONAL
Espécie	PASSAGEIRO	**Cilindradas**	1800
Categoria	PARTICULAR	**Capac. Carga**	0
Potência	111	**Carroceria**	
Eixo Traseiro		**Eixo Auxiliar**	
Eixos	0	**Últ. Atualização**	16/01/2026 09:02:01
CMT	1,7	**PBT**	1,7

DÉBITOS E RESTRIÇÕES

Rest. Estadual 01	ALIENACAO FIDUCIARIA -BAN	**$ Licenciamento**	2026 94,61
Rest. Estadual 02	ALIENACAO FIDUCIARIA	**$ IPVA**	732,65
Rest. Estadual 03	SEM RESTRICAO	**$ DPVAT**	0,00
Rest. Estadual 04	SEM RESTRICAO	**$ MULTAS**	0,00
Situação Veículo	CIRCULACAO	**Situação Chassi**	NORMAL

ATENÇÃO: Informações de multas, débitos e restrições apresentadas podem conter divergência em razão de critérios regionais dos Órgãos de Trânsito, por isso, recomendamos que consulte SEMPRE o site do DETRAN e SECRETARIA DA FAZENDA, pois cada estado possui características distintas

MTIX

A MTIx não é responsável pelas informações inseridas na sua base de dados já que são oriundas de consulta à Bases Públicas e Privadas sobre as quais não detém a propriedade das informações, limitando-se assim, a reproduzi-las fielmente, na forma como originariamente apresentadas em tais bases consultadas. Da mesma forma não se responsabiliza por informações incorretas, faltantes, ou divergentes de bases públicas e outra que não detenha as informações. Em diversas situações, podem surgir multas retroativas para o veículo, mesmo com alteração de proprietário conforme o Código de Trânsito Brasileiro. Desta forma, a MTix não se responsabiliza pelos valores de multas e débitos lançados pelos órgãos competente.

CHEV/SPIN 1.8L MT LT [redacted]

ALTERAÇÕES DE CARACTERISTICAS

ITEM	Fábrica	Atual	Resultado
Chassi	[redacted]		Sem Alterações
Motor			Verificar Diferença
Cor	BRANCA	BRANCA	Sem Alterações
Combustível	ALCOOL/GASOLINA	ALCOOL/GASOLINA	Sem Alterações

Restrições

Restricao 01	ALIENACAO FIDUCIARIA	**Restricao 03**	SEM RESTRICAO
Restricao 02	SEM RESTRICAO	**Restricao 04**	SEM RESTRICAO

HISTÓRICO DE ROUBO E FURTO

NADA CONSTA

Data Ocorrência	Órgão	Boletim	Município	Ocorrência
---	---	---	---	---

HISTÓRICO DE GRAVAME

Data	UF	Situação	Status	Nome
01/02/2017	PR	Histórico	GRAVAME BAIXADO PELO AGENTE FINANCEIRO	[redacted]
05/04/2024	PR	Atual	GRAVAME BAIXADO PELO AGENTE FINANCEIRO	

MTIX

A MTIx não é responsável pelas informações inseridas na sua base de dados já que são oriundas de consulta à Bases Públicas e Privadas sobre as quais não detém a propriedade das informações, limitando-se assim, a reproduzi-las fielmente, na forma como originariamente apresentadas em tais bases consultadas. Da mesma forma não se responsabiliza por informações incorretas, faltantes, ou divergentes de bases públicas e outra que não detenha as informações. Em diversas situações, podem surgir multas retroativas para o veículo, mesmo com alteração de proprietário conforme o Código de Trânsito Brasileiro. Desta forma, a MTix não se responsabiliza pelos valores de multas e débitos lançados pelos órgãos competente.

CHEV/SPIN 1.8L MT LT

[redacted]

INDÍCIO DE SINISTRO

NADA CONSTA

ATENÇÃO: ESTA INFORMAÇÃO REPRESENTA INDÍCIOS BASEADOS EM FONTES DE DADOS.
REALIZE UMA VISTORIA FÍSICA NO VEÍCULO PARA GARANTIR QUALQUER EVIDÊNCIA DE ACIDENTES E RESPECTIVOS IMPACTOS.

HISTÓRICO DE LEILÃO BASE A: NADA CONSTA

Data	Lote	Veiculo			Placa	Chassi	Condição do Veículo
---	---	---	---	---	---	---	---

HISTÓRICO DE LEILÃO BASE B: NADA CONSTA

Data	Lote	Veiculo			Placa	Chassi	Condição do Veículo
---	---	---	---	---	---	---	---

HISTÓRICO DE REMARKETING: NADA CONSTA

Data	Lote	Veiculo			Placa	Chassi	Condição do Veículo
---	---	---	---	---	---	---	---

*Remarketing automotivo contempla um evento onde o proprietário do veículo opta por realizar a venda de seu veículo utilizando a plataforma de um leiloeiro privado

DECODIFICADOR DE CHASSI

Ident. Completa	Spin LT 1.8 Eco Flex 4P		
Chave Chassi	[redacted]	**Fabricante**	GENERAL MOTORS
Modelo	Spin	**Veículo**	Spin LT
Portas	4	**Motor**	1.8 Eco
Transmissão		**Tipo Motor**	
Ano	2017/2017	**Combustível**	Flexivel Alcool/Gasolina
Região	America do Sul	**Carroceria**	Minivan
País/Local	Brasil Sao Caetano do Sul - SP	**Verif. Serial**	OK
Cód. Fipe	004414-8	**Qtde Eixos**	

MTIX

A MTIx não é responsável pelas informações inseridas na sua base de dados já que são oriundas de consulta à Bases Públicas e Privadas sobre as quais não detém a propriedade das informações, limitando-se assim, a reproduzi-las fielmente, na forma como originariamente apresentadas em tais bases consultadas. Da mesma forma não se responsabiliza por informações incorretas, faltantes, ou divergentes de bases públicas e outra que não detenha as informações. Em diversas situações, podem surgir multas retroativas para o veículo, mesmo com alteração de proprietário conforme o Código de Trânsito Brasileiro. Desta forma, a MTix não se responsabiliza pelos valores de multas e débitos lançados pelos órgãos competente.

CHEV/SPIN 1.8L MT LT

[redacted]

INFORMAÇÕES ADICIONAIS

Informação	Valor
MULTAS DETRAN	R$ 0,00
IPVALicenciamento	R$ 732,65
SITUACAO	CIRCULACAO
SITUAÇÃO	VIGENTE (EM CIRCULACAO)
RESTRIÇÃO VENDA	ALIENACAO FIDUCIARIA -BANCO ITAUCARD SA
IPVA	IPVA/2026 732,65
IPVA TOTAL	732,65
DPVAT	NÃO HÁ DEBITOS DE SEGURO
MULTA RECURSO OBRIG.	NADA CONSTA
MULTA DIVIDA ATIVA	NADA CONSTA
MULTA OBRIG.	NADA CONSTA
MULTA RECURSO N. OBRIG.	NADA CONSTA
MULTA IMPOSTA	NADA CONSTA
MULTA TOTAL	R$ 0,00
AUTUAÇÕES NOTIFICADAS	NADA CONSTA
AUTUAÇÕES DEFESA	NADA CONSTA
AUTUAÇÕES NOTIF.	NADA CONSTA
AUTUAÇÕES TOTAL	R$ 0,00
HIST. KM: DETRAN PR	22/04/2024 - 286.642 km - AQUISICAO DE VEICULO
HIST. KM: DETRAN PR	13/09/2022 - 228.779 km - AQUISICAO DE VEICULO
Ocorrência	VEICULO NAO INDICA OCORRENCIA DE ROUBO/FURTO
REST. JUDICIAL	NADA CONSTA
DATA EMISSAO CRV	2024-04-26
COMUN VENDA	NADA CONSTA
MULTAS SNE	NADA CONSTA
RECALL 1	NADA CONSTA
RECALL 2	NADA CONSTA
RECALL 3	NADA CONSTA
AVISO MULTA/RENAINF	Sempre Verifique os sites do DETRAN e outros órgãos para confirmar a lista de multas/autuações

MTIX

A MTIx não é responsável pelas informações inseridas na sua base de dados já que são oriundas de consulta à Bases Públicas e Privadas sobre as quais não detém a propriedade das informações, limitando-se assim, a reproduzi-las fielmente, na forma como originariamente apresentadas em tais bases consultadas. Da mesma forma não se responsabiliza por informações incorretas, faltantes, ou divergentes de bases públicas e outra que não detenha as informações. Em diversas situações, podem surgir multas retroativas para o veículo, mesmo com alteração de proprietário conforme o Código de Trânsito Brasileiro. Desta forma, a MTix não se responsabiliza pelos valores de multas e débitos lançados pelos órgãos competente.

MITIX TECNOLOGIA

Consulta Veicular

Informações Exclusivas
Data Hora da Consulta: **07/10/2026 10:50** [redacted] **Pág. Extra** [redacted]

CHEV/SPIN 1.8L MT LT

[redacted]

TABELA FIPE

Chevrolet SPIN LT 1.8 8V Econo.Flex 5p Mec. Gasolina (004414-8)

Atual	**R$ 48.588,00**
2026	R$ 49.073,00 - Desvalorização aproximada de -1.03%
2025	R$ 49.704,00 - Valorização aproximada de 4.3%
2024	R$ 50.262,92 - Desvalorização aproximada de -5.3%
2023	R$ 52.172,08 - Desvalorização aproximada de -7.66%
2022	R$ 55.336,33 - Valorização aproximada de 0.63%
2021	R$ 49.741,42 - Valorização aproximada de 17.75%
2020	R$ 45.278,92 - Desvalorização aproximada de -4.92%
2019	R$ 49.618,58 - Desvalorização aproximada de -11.69%
2018	R$ 52.710,25 - Valorização aproximada de 6.05%
2017	R$ 49.821,83 - Valorização aproximada de 1.1%
2016	R$ 49.895,67 - Desvalorização aproximada de -0.36%

Histórico Últimos 24 meses:

Mês	Valor	% Mês Anterior	% Acumulada
Out/2026	R$ 48.588,00	-0.67%	-2.78%
Set/2026	R$ 48.918,00	0.57%	-2.12%
Ago/2026	R$ 48.641,00	-0.78%	-2.68%
Jul/2026	R$ 49.021,00	-2.41%	-1.91%
Jun/2026	R$ 50.232,00	1.99%	0.51%
Mai/2026	R$ 49.252,00	-0.56%	-1.45%
Abr/2026	R$ 49.530,00	1.95%	-0.9%
Mar/2026	R$ 48.584,00	-0.84%	-2.79%
Fev/2026	R$ 48.995,00	0.05%	-1.97%
Jan/2026	R$ 48.969,00	-0.33%	-2.02%
Dez/2025	R$ 49.129,00	-3.06%	-1.7%
Nov/2025	R$ 50.681,00	3.5%	1.41%

Mês	Valor	% Mês Anterior	% Acumulada
Out/2025	R$ 48.968,00	-2.59%	-2.02%
Set/2025	R$ 50.272,00	3.17%	0.59%
Ago/2025	R$ 48.727,00	-0.5%	-2.5%
Jul/2025	R$ 48.972,00	-0.27%	-2.01%
Jun/2025	R$ 49.106,00	-2.44%	-1.74%
Mai/2025	R$ 50.332,00	-2.21%	0.71%
Abr/2025	R$ 51.467,00	2.97%	2.98%
Mar/2025	R$ 49.981,00	-0.3%	0.01%
Fev/2025	R$ 50.133,00	2.98%	0.31%
Jan/2025	R$ 48.680,00	3.05%	-2.6%
Dez/2024	R$ 47.239,00	-3.5%	-5.48%
Nov/2024	R$ 48.953,00	-1.38%	-2.05%

CHEV/SPIN 1.8L MT LT

[redacted]

CONSIDERAÇÕES IMPORTANTES

Esta CONSULTA VEICULAR não tem caráter pericial e, portanto, não substitui a perícia oficial. As informações constantes nesta CONSULTA VEICULAR têm validade apenas para o exato momento de sua realização, limitando-se a verificar as INFORMAÇÕES PÚBLICAS e histórico veicular, com a indicação de algumas não conformidades.

A CONTRATADA não se responsabiliza por informações publicadas posteriormente à emissão desta CONSULTA VEICULAR.

A responsabilidade da CONTRATADA limita-se a prestar informações sobre veículos automotores registradas nas bases públicas e privadas detentoras das informações.

A CONTRATADA não é responsável pelas informações inseridas na sua base de dados já que são oriundas de consulta às bases públicas e privadas sobre as quais não detém a propriedade das informações, limitando-se assim, a reproduzi-las fielmente, na forma como originariamente apresentadas em tais bases consultadas. Da mesma forma, não se responsabiliza por informações incorretas, faltantes, ou divergentes de bases públicas e outras que não detenha as informações.

A decisão por parte do CONTRATANTE sobre a concretização do negócio é tomada com riscos exclusivamente pelo CONTRATANTE com base em sua expertise, diretrizes e procedimentos particulares, dos quais a CONTRATADA não participa.

A CONTRATADA não detém acesso e meios para a obtenção de informações advinda do SNG e RENAJUD, logo qualquer informação exclusiva destes órgãos não caracterizam erro na prestação de serviços. Existem situações como a intenção de gravame que não aparece para consulta pública.

Para as informações de Histórico de Leilão, O CONTRATANTE deve utilizar as informações de oferta em leilão com caráter informativo no seu processo de negociação. A CONTRATADA consulta bases de empresas terceiras de histórico de leilão, nas quais registra se o veículo fora ofertado na modalidade de leilão, não necessariamente tendo sido efetivamente leiloado. Devido à inexistência de um registro nacional unificado dessas ofertas, bem como ao tempo necessário para a coleta e processamento destes dados, a coleta desta informação está sujeita a falhas. Além disso, a informação de leilão não é uma afirmação que o veículo tenha sido efetivamente arrematado em leilão, podendo ser apenas designação sem contudo se efetivar em face da possibilidade de remição do devedor (pagamento efetuado pelo executado antes do leilão).

Quanto ao critério de avaliação das seguradoras, é importante esclarecer que as companhias de seguro, financeiras e outras de maneira geral possuem seus próprios métodos e critérios de avaliação do risco para aceitação ou não na realização dos negócios. Porém, exclusivamente para finalidade de seguradoras e financeiras, a informação de leilão possui parecer de caráter informativo, gerando apenas um apontamento da informação de leilão, se disponível.

A CONSULTA VEICULAR não verifica itens de mecânica, elétrica, transmissão, suspensão e freios, nem nenhum outro item que não tenha sido discriminado como verificado na consulta.

A CONTRATADA apenas disponibiliza a plataforma de consulta de dados, não se responsabilizando civil ou criminalmente pelo conteúdo das informações prestadas à CONTRATANTE, uma vez que estas são extraídas de bancos de dados de terceiros, incluindo fontes públicas e privadas, ou seja, a CONTRATADA apenas intermedia a distribuição de tais informações, não sendo responsável pelo conteúdo transmitido e, não será responsabilizada, inclusive, pela finalidade e utilização dos dados acessados pela CONTRATANTE, sendo de conhecimento desta última que referidos dados devem ser utilizados em estrito cumprimento da legislação brasileira, atos e tratados internacionais de que o Brasil seja parte.

Existem diversas situações em que os órgãos municipais, estaduais e federais realizam lançamento de multas e débitos retroativamente sem nenhum aviso. Inclusive existem situações previstas no Código de Trânsito Brasileiro como o artigo 281 onde o Detran possui um tempo de 30 dias para realizar a notificação da autuação da infração. Neste caso o condutor pode recorrer e aguardar o tempo necessário para obter a resposta da contestação da multa. Em muitos casos uma multa pode surgir anos depois da data da infração inclusive para proprietário diferente (quando o veículo já foi transferido). Desta forma a CONTRATADA não se responsabiliza por multas e demais débitos retroativos lançados pelo próprio órgão competente.

Indício de Sinistro: O resultado da consulta indica apenas a existência de indícios de possível sinistro no veículo, com base nas informações disponíveis nas bases consultadas. A confirmação da ocorrência ou não de sinistro somente poderá ser realizada por meio de vistoria física e técnica do veículo.

Consulta Consolidada do Veículo

Informações do Veículo

Renavam:	Chassi:	Placa:	Marca/Modelo:
[redacted]			CHEV/SPIN 1.8L MT LT
Município:	**Ano de Fabricação/Modelo:**	**Combustível:**	**Cor:**
FOZ DO IGUACU	2017 / 2017	ALCOOL/GASOLINA	BRANCA
Categoria:	**Espécie/Tipo:**	**Situação do Veículo:**	**Restrição à Venda:**
PARTICULAR	PASSAGEIRO / AUTOMOVEL	VIGENTE (EM CIRCULACAO)	ALIENACAO FIDUCIARIA - [redacted]

IPVA

Discriminação	Valor (R$)
IPVA/2026	732,65
Total dos Débitos	**732,65**

Seguro Obrigatório - DPVAT

NÃO HÁ DEBITOS DE SEGURO OBRIGATÓRIO - DPVAT

Licenciamento Anual

Discriminação	Valor (R$)
TAXA DE LICENCIAMENTO 2026	94,61
Vencimento em 13/11/2026	

ATENÇÃO: A expedição do documento Certificado de Registro e Licenciamento de Veículo (CRLV) somente ocorrerá após o recolhimento integral dos valores apresentados nos campos: Débitos de IPVA, Débitos de Seguro Obrigatório - DPVAT, Débitos de Licenciamento, além de multas obrigatórias, caso existam, através da rede bancária autorizada. Caso possua débitos de exercícios anteriores, estes poderão ser pagos para regularizar a situação do veículo até o vencimento do licenciamento do exercício atual.

Consulta Consolidada do Veículo

Resumo das Multas de Trânsito

Discriminação	Quantidade	Valor (R$)
MULTAS EM PROCESSO DE RECURSO OBRIGATÓRIAS	NADA CONSTA	
MULTAS EM DIVIDA ATIVA/EXEC.JUDICIAL/SOB JUDICE	NADA CONSTA	
MULTAS OBRIGATÓRIAS	NADA CONSTA	
MULTAS EM PROCESSO DE RECURSO NÃO OBRIGATÓRIAS	NADA CONSTA	
MULTAS IMPOSTAS	NADA CONSTA	
Total		**R$ 0,00**

Resumo das Autuações de Trânsito

Discriminação	Quantidade	Valor (R$)
AUTUAÇÕES NOTIFICADAS	NADA CONSTA	
AUTUAÇÕES EM PROCESSO DE DEFESA	NADA CONSTA	
AUTUAÇÕES EM PROCESSO DE NOTIFICAÇÃO	NADA CONSTA	
Total		**R$ 0,00**

Informações Adicionais

Caso o pagamento já tenha sido efetuado, informamos que o prazo para atualização dos nossos cadastros é de até 2 dias úteis a partir da data do pagamento.

Para pagamento, utilize o Guichê de Caixa ou Auto Atendimento dos bancos credenciados: Banco Cooperativo Sicredi, Banco Cooperativo do Brasil (BANCOOB), Banco Rendimento, Banco Santander ou Banco do Brasil.

Para pagamento de multas emita a Guia de Recolhimento ou procure a Ciretran ou Posto de Trânsito do seu município.

Este histórico indica apenas as ocorrências informadas de forma oficial ao Detran-PR, por autoridade administrativa ou judicial; não serve para fins judiciais e é fornecido de forma gratuita.

Em caso de dúvidas, ligue para a Central de Atendimento ao Cidadão, telefone 0800-643-7373, ou procure a Ciretran/Posto de Trânsito do seu município.

Este Extrato não vale como negativa de débitos.

Este Extrato é fornecido gratuitamente.