VerifiCar Vistorias

[redacted]

CÓD.: [redacted]

DATA: 16/09/2026 16:44

APROVADO

VISTORIA CAUTELAR [redacted]

DADOS DO CLIENTE

Nome: PARTICULAR **CPF/CNPJ:**

Telefone: **E-mail:**

DADOS DO VEÍCULO

Marca:	FIAT	**Modelo:**	FIORINO ENDURANCE
Ano Fab. / Modelo:	2022 / 2022	**Cor:**	BRANCA
Placa:	[redacted]	**Município:**	BELO HORIZONTE-MG
Combustível:	ALCOOL/GASOLINA	**KM:**	48.778

COMPARATIVO DOS AGREGADOS

TIPO	Nº NA PESQUISA	Nº NO DOCUMENTO	Nº NO VEÍCULO	
Chassi	[redacted]			✓
Motor				✓
Câmbio	Não Informado			

ANÁLISE DOS ITENS

1 - CONDIÇÃO DA NUMERAÇÃO DO CHASSI
- ✓ 100 - DENTRO DOS PADRÕES DO FABRICANTE

2 - CONDIÇÃO DA NUMERAÇÃO DO MOTOR
- ✓ 200 - DENTRO DOS PADRÕES DO FABRICANTE

3 - CONDIÇÃO DA NUMERAÇÃO DO CÂMBIO
- ✓ 300 - DENTRO DOS PADRÕES DO FABRICANTE

4.1 - CONDIÇÃO DA ETIQUETA VIS - ASSOALHO
- ✓ 411 - ORIGINAL / DENTRO DOS PADRÕES DO FABRICANTE

4.2 - CONDIÇÃO DA ETIQUETA VIS - BATENTE DA PORTA
- ✓ 421 - ORIGINAL / DENTRO DOS PADRÕES DO FABRICANTE

4.3 - CONDIÇÃO DA ETIQUETA VIS - COMPARTIMENTO DO MOTOR
- ✓ 431 - ORIGINAL / DENTRO DOS PADRÕES DO FABRICANTE

5 - DATA DOS CINTOS DE SEGURANÇA
- ✓ 501 - COMPATÍVEL COM O ANO DO VEÍCULO

6.1 - VIDROS - GRAVAÇÃO VIS - PARA-BRISA
- ✓ 610 - ORIGINAL / DENTRO DOS PADRÕES DO FABRICANTE

6.2 - VIDROS - GRAVAÇÃO VIS - PORTA DIANTEIRA DIREITA
- ✓ 620 - ORIGINAL / DENTRO DOS PADRÕES DO FABRICANTE

6.3 - VIDROS - GRAVAÇÃO VIS - PORTA DIANTEIRA ESQUERDA
- ✓ 630 - ORIGINAL / DENTRO DOS PADRÕES DO FABRICANTE

6.4 - VIDROS - GRAVAÇÃO VIS - PORTA / LATERAL TRASEIRA DIREITA
- ✓ 640 - ORIGINAL / DENTRO DOS PADRÕES DO FABRICANTE

6.5 - VIDROS - GRAVAÇÃO VIS - PORTA / LATERAL TRASEIRA ESQUERDA
- ✓ 650 - ORIGINAL / DENTRO DOS PADRÕES DO FABRICANTE

7.1 - CONDIÇÕES DA PLACA DIANTEIRA
- ✓ 710 - PLACA E TARJETA EM CONFORMIDADE

7.2 - CONDIÇÕES DA PLACA TRASEIRA
- ✓ 720 - PLACA E TARJETA EM CONFORMIDADE

9.1 - EQUIPAMENTOS OBRIGATÓRIOS E ITENS DE SEGURANÇA

910 - EQUIPAMENTOS OBRIGATÓRIOS E ITENS DE SEGURANÇA - APROVADOS

9.1 - REGISTRO E HISTÓRICO DE LEILÃO / SINISTRO / ROUBO E FURTO

901 - NENHUM REGISTRO ENCONTRADO

FOTOS

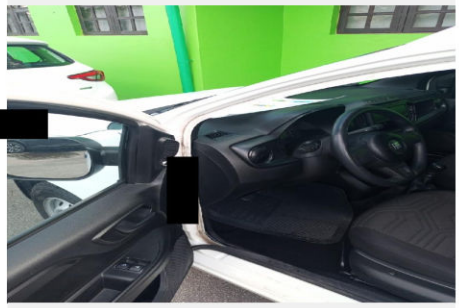

DIANTEIRA 45º



CHASSI

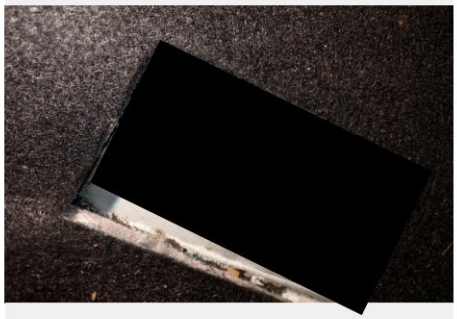

TRASEIRA 45º







HODÔMETRO







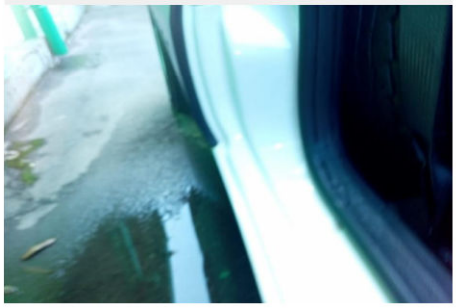











PLACA TRASEIRA

MOTOR







ANÁLISE ESTRUTURAL

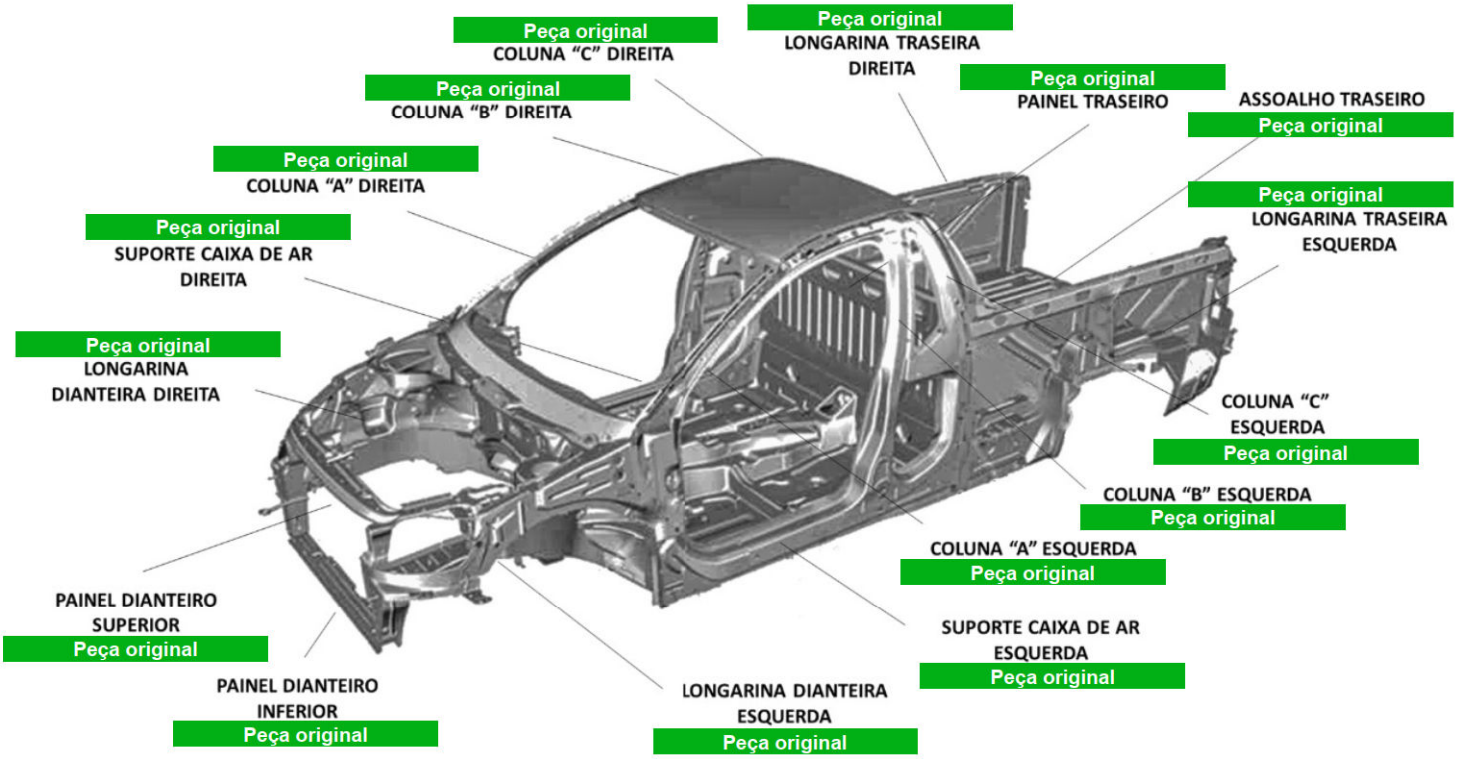

52.204.301 RENAN XAVIER

CNPJ: 52.204.301/0001-30

Telefone: (11) 9886-21341

Endereço: Rua Josué de Castro, 440
Alvarenga - São Bernardo do Campo/SP

[redacted]
Vistoriador

O presente Laudo Veicular possui caráter particular, analítico e informativo do veículo objeto de exame e não substitui em hipótese alguma eventual Perícia Oficial do Instituto de Criminalística. A sua validade restringe-se ao exato momento de realização de exames, em razão do que a VERIFICAR VISTORIAS AUTOMOTIVAS não se responsabiliza por quaisquer modificações, alterações e/ou substituições posteriores realizadas no veículo, especialmente aquelas que impliquem nos componentes Chassi, Motor ou Câmbio e suas respectivas numerações identificadoras. Ademais, não nos responsabilizamos por eventuais restrições internas que o veículo acima identificado possa ostentar nos bancos de dados das CIAS de Seguros, bem como por restrições não informadas ao banco de dados da FENASEG. Por fim, a VERIFICAR VISTORIAS AUTOMOTIVAS, por utilizar somente critérios de reprovação que são amparados em legislação, deixa ao solicitante do serviço a decisão pela aquisição do veículo vistoriado, tendo por base as observações lançadas no respectivo laudo que, apesar de implicar em possível desvalorização do veículo ou em hipóteses para não aprovação em companhias de seguro, não foram utilizadas para o resultado final do laudo que lhe foi entregue, uma vez que desprovidas de amparo legal.

VerifiCar Vistorias

[redacted]

AUTO SCORE

CÓDIGO: [redacted]
DATA: 16/09/2026 16:40
IMPRESSÃO 16/09/2026 17:35

Confidencial p/ [redacted]

INFORMAÇÃO USADA NA CONSULTA:



BASE ESTADUAL

ANO FABRICAÇÃO:	**2022**	ANO MODELO:	**2022**
MARCA / MODELO:	**FIAT/FIORINO ENDURANCE**	COR:	**BRANCA**
COMBUSTÍVEL:	**ALCOOL/GASOLINA**	ESPÉCIE:	**CARGA**
TIPO VEÍCULO:	**CAMINHONETE**	CATEGORIA:	**PARTICULAR**

FICHA TÉCNICA

PASSAGEIROS:	**2**	PROCEDÊNCIA:	**NACIONAL**
CILINDRADAS:	**1368**	POTÊNCIA:	**86**
CAPAC. DE CARGA:	**65**	CMT/PBT:	**218/178**
QTD. DE EIXOS:	**2**		

FICHA CADASTRAL

DATA EMISSÃO CRV:	**25/11/2025**	DT LICENCIAMENTO:	
MUNICIPIO PLACA:	**BELO HORIZONTE-MG**	RENAVAM:	[redacted]
CHASSI:	[redacted]	SITUAÇÃO VEICULO:	**EM CIRCULAÇÃO**
TIPO CHASSI:	**NORMAL**		

AGREGADOS (ESTADUAL)

CAIXA DE CÂMBIO:	**Não Informado**	Nº MOTOR:	[redacted]

AGREGADOS (FÁBRICA)

CAIXA DE CÂMBIO:		Nº MOTOR:	
CARROCERIA:	[redacted]		

RESTRIÇÕES (ESTADUAL)

BLOQUEIO FURTO:	**NADA CONSTA**	JUDICIAL:	**NADA CONSTA**
BLOQUEIO	**NADA CONSTA**	FINANCEIRA:	**NADA CONSTA**
ADMINISTRATIVA:	**NADA CONSTA**	RENAJUD:	**NADA CONSTA**
TRIBUTÁRIA:	**NADA CONSTA**		

Atenção: veículos cadastrados em outros estados diferentes do estado de São Paulo pode haver vícios ocultos, restrições (SINISTRO), débitos ou bloqueios que só irão constar no prontuário do veículo no momento da

RESTRIÇÕES (NACIONAL)

RESTRIÇÃO 1:	**NADA CONSTA**	RESTRIÇÃO 2:	**NADA CONSTA**
RESTRIÇÃO 3:	**NADA CONSTA**	RESTRIÇÃO 4:	**NADA CONSTA**

MULTAS/DÉBITOS

DETRAN:	**0,00**	MUNICIPAIS:	**0,00**
DER:	**0,00**	POL. ROD. FEDERAL:	**0,00**
DERSA:	**0,00**	RENAINF:	**0,00**
CETESB:	**0,00**	IPVA:	**0,00**
DPVAT:	**0,00**	MULTAS:	**0,00**
LICENCIAMENTO:	**0,00**		

Em decorrência de falhas de comunicação entre o Detran e o sistema RENAINF, sugerimos que os débitos de veículos com circulação de fora do estado de SP seja confirmado jundo ao DETRAN correspondente.

INSPEÇÃO AMBIENTAL

NAO CONSTA INSPECAO AMBIENTAL

PROPRIETÁRIO(S)

PROPRIETÁRIO ATUAL: [redacted]

PROPRIETÁRIO ANTERIOR:

COMUNICAÇÃO DE VENDA

NAO CONSTA COMUNICACAO DE VENDAS

GRAVAME

FINANCEIRA: **NADA CONSTA**

INTENÇÃO RESTRIÇÃO FINANCEIRA

NÃO CONSTA INTENÇÃO DE RESTRIÇÃO FINANCEIRA

BASE AGREGADOS (DADOS FABRIL)

PLACA:	[redacted]	CHASSI:	[redacted]
MARCA/MODELO:	**FIAT/FIORINO ENDURANCE**	ANO FAB/MODELO:	**2022/2022**
COR:	**Branca**	COMBUSTÍVEL:	**Alcool / Gasolina**
TIPO DE VEÍCULO:	**Caminhonete**	ESPÉCIE:	**Carga**
MUNICÍPIO / UF:	**BELO HORIZONTE / MG**	UF ORIGEM:	**MG**

INFORMAÇÕES TÉCNICAS

MOTOR:	[redacted]	POTÊNCIA:	**86**
CAMBIO:		CAP. MAX. TRAÇÃO:	**218.0**
CILINDRADAS:	**1368**	TIPO CARROCERIA:	**FURGAO**
SITUAÇÃO CHASSI:	**N**	SITUAÇÃO VEÍCULO:	**S**
NUMERO EIXOS:	**2**	PESO BRUTO TOTAL:	**178.0**
NUM. TERC. EIXO:		CAP. DE CARGA:	**65.0**
NUM. EIXO TRAS.:			

RESTRIÇÕES - NACIONAL (Cortesia)

COMUN. VENDA:	**NÃO**	ROUBO E FURTO:	**NÃO**
RENAINF (MULTAS):	**NÃO**	INDICADOR ALARME:	**NÃO**
RECALL:	**NÃO**	INDICADOR LEILÃO:	**NÃO**
RENAJUD:	**NÃO**		

OUTRAS RESTRIÇÕES

RESTRIÇÃO 1:	**SEM RESTRICAO**	RESTRIÇÃO 2:	**SEM RESTRICAO**

RESTRIÇÃO 3: **SEM RESTRICAO** RESTRIÇÃO 4: **SEM RESTRICAO**

RECALL

FORAM ENCONTRADOS RECALLS PENDENTES!

DATA REGISTRO: **10/12/2022**

SITUAÇÃO: **Pendente de atendimento**

DESCRIÇÃO: **SEU VEICULO ESTA BLOQUEADO PARA LICENCIAMENTO ANUAL, DEVIDO PENDENCIA DE REALIZACAO DE RECALL, CONFORME CODIGO BRASILEIRO DE TRANSITO. CONTATE SUA CONCESSIONARIA FIAT PARA AGENDAMENTO E REALIZACAO GRATUITA DOS SERVICOS NECESSARIOS**

ROUBO E FURTO

NÃO EXISTE ALERTA DE ROUBO E FURTO ATIVO

NÃO HÁ REGISTROS DE HISTÓRICO DE ROUBO E FURTO NAS BASES CONSULTADAS

LEILÃO

NENHUM REGISTRO DE LEILÃO ENCONTRADO.

INDÍCIO DE SINISTRO / INDENIZAÇÃO INTEGRAL (BASE HISTÓRICA)

NÃO FORAM ENCONTRADOS REGISTROS NAS BASES CONSULTADAS.

ATENÇÃO: ESTAS INFORMAÇÕES SÃO INDICATIVAS E BASEADAS EM FONTES DE DADOS HISTÓRICAS. É FUNDAMENTAL REALIZAR UMA VISTORIA FÍSICA NO VEÍCULO PARA VERIFICAR QUALQUER EVIDÊNCIA DE ACIDENTES E SEUS POSSÍVEIS IMPACTOS.

OUTROS ALERTAS

NENHUM ALERTA ENCONTRADO.

TERMO DE CIÊNCIA DO CONTRATANTE

Estas informações são confidenciais e deverão ser utilizadas única e exclusivamente para **orientação complementar** das transações comerciais da empresa contratante **52.204.301 RENAN XAVIER**, responsabilizando-se civil e criminalmente por danos causados a terceiros quando utilizadas em desacordo com a legislação vigente.

A responsabilidade da AutoSCORE limita-se à transmissão fiel das informações relativas a veículos automotores constantes em bases de dados públicas e privadas, obtidas junto a fontes legalmente acessíveis e regularmente contratadas. As informações exibidas nesta consulta correspondem àquelas disponíveis na data e hora de sua realização, podendo ser acrescidas, modificadas ou excluídas posteriormente pelos órgãos públicos, instituições financeiras, seguradoras, leiloeiras e demais entidades responsáveis. A CONTRATADA não se responsabiliza por informações publicadas, alteradas ou atualizadas após a emissão desta CONSULTA VEICULAR.

Esta CONSULTA VEICULAR não possui caráter pericial e não substitui perícia oficial ou consulta direta aos órgãos competentes, devendo ser utilizada apenas como ferramenta de análise prévia, não podendo ser considerada elemento único para decisão de vistoria, aquisição, comercialização ou qualquer outra negociação envolvendo o veículo.

O CONTRATANTE declara ciência de que, em razão da inexistência de um registro nacional unificado dessas informações, bem como do tempo necessário para coleta, tratamento, validação e processamento dos dados provenientes de diferentes fontes, o prazo para captação e disponibilização de informações ao mercado pode ocorrer em até **120 (cento e vinte) dias** contados do evento gerador ou de sua publicação, tratando-se de prazo meramente estimativo, que poderá variar conforme a origem, disponibilidade e atualização das bases consultadas.

O CONTRATANTE declara, ainda, estar ciente de que, em determinadas situações, especialmente quando houver divergências cadastrais, inconsistências de publicação, atraso na disponibilização pelas fontes originárias ou ausência de compartilhamento da informação nas bases de mercado, a captação poderá ocorrer em prazo superior.

Dessa forma, informações relativas a leilões, sinistros, histórico de comercialização ou outros apontamentos poderão não estar disponíveis na presente CONSULTA VEICULAR no momento de sua emissão, ainda que o evento tenha ocorrido anteriormente.

O CONTRATANTE declara, ainda, ciência de que a CONTRATADA não possui acesso a informações provenientes dos sistemas **SNG** e **RENAJUD**, bem como a registros restritos ou não disponibilizados para consulta pública, incluindo intenção de gravame, não caracterizando tais ausências falha na prestação do serviço.

O CONTRATANTE declara também estar ciente da necessidade de verificação do **CRLV** do veículo para identificação de eventuais restrições administrativas, sinistros ou apontamentos registrados junto ao DETRAN.

Declara, por fim, que a utilização dos dados respeitará as finalidades e procedimentos legalmente admitidos pela **Lei Geral de Proteção de Dados (Lei nº 13.709/2018 - LGPD)**.