SUPER OLHO
VISTORIAS AUTOMOTIVAS

CÓD.: [redacted]

DATA: 01/09/2026 16:51

APROVADO

CAUTELAR 100 [redacted]

DADOS DO CLIENTE

Nome: [redacted]

Telefone:

E-mail:

DADOS DO VEÍCULO

Marca:	LR	**Modelo:**	DISC SPT P240 SE
Ano Fab. / Modelo:	2017 / 2018	**Cor:**	PRETA
Placa:	[redacted]	**Município:**	SAO PAULO-SP
Combustível:	GASOLINA	**KM:**	125.018

COMPARATIVO DOS AGREGADOS

TIPO	Nº NA PESQUISA	Nº NO DOCUMENTO	Nº NO VEÍCULO
Chassi	[redacted]		
Motor			
Câmbio			

ANÁLISE DOS ITENS

1 - CONDIÇÃO DA NUMERAÇÃO DO CHASSI

100 - DENTRO DOS PADRÕES DO FABRICANTE

2 - CONDIÇÃO DA NUMERAÇÃO DO MOTOR

200 - DENTRO DOS PADRÕES DO FABRICANTE

3 - CONDIÇÃO DA NUMERAÇÃO DO CÂMBIO

307 - OBSTRUÍDA / SEM ACESSO (ITEM EXCLUÍDO DE PARECER)

4.1 - CONDIÇÃO DA ETIQUETA VIS - ASSOALHO

411 - ORIGINAL / DENTRO DOS PADRÕES DO FABRICANTE

4.2 - CONDIÇÃO DA ETIQUETA VIS - BATENTE DA PORTA

421 - ORIGINAL / DENTRO DOS PADRÕES DO FABRICANTE

4.3 - CONDIÇÃO DA ETIQUETA VIS - COMPARTIMENTO DO MOTOR

431 - ORIGINAL / DENTRO DOS PADRÕES DO FABRICANTE

5 - DATA DOS CINTOS DE SEGURANÇA

501 - COMPATÍVEL COM O ANO DO VEÍCULO

6.1 - VIDROS - GRAVAÇÃO VIS - PARA-BRISA

610 - ORIGINAL / DENTRO DOS PADRÕES DO FABRICANTE

6.2 - VIDROS - GRAVAÇÃO VIS - PORTA DIANTEIRA DIREITA

620 - ORIGINAL / DENTRO DOS PADRÕES DO FABRICANTE

6.3 - VIDROS - GRAVAÇÃO VIS - PORTA DIANTEIRA ESQUERDA

630 - ORIGINAL / DENTRO DOS PADRÕES DO FABRICANTE

6.4 - VIDROS - GRAVAÇÃO VIS - PORTA / LATERAL TRASEIRA DIREITA

640 - ORIGINAL / DENTRO DOS PADRÕES DO FABRICANTE

6.5 - VIDROS - GRAVAÇÃO VIS - PORTA / LATERAL TRASEIRA ESQUERDA

650 - ORIGINAL / DENTRO DOS PADRÕES DO FABRICANTE

6.6 - VIDROS - GRAVAÇÃO VIS - VIDRO TRASEIRO

660 - ORIGINAL / DENTRO DOS PADRÕES DO FABRICANTE

7.1 - CONDIÇÕES DA PLACA DIANTEIRA

710 - PLACA E TARJETA EM CONFORMIDADE

7.2 - CONDIÇÕES DA PLACA TRASEIRA

720 - PLACA E TARJETA EM CONFORMIDADE

9.1 - EQUIPAMENTOS OBRIGATÓRIOS E ITENS DE SEGURANÇA

910 - EQUIPAMENTOS OBRIGATÓRIOS E ITENS DE SEGURANÇA - APROVADOS

9.1 - REGISTRO E HISTÓRICO DE LEILÃO / SINISTRO / ROUBO E FURTO

901 - NENHUM REGISTRO ENCONTRADO

FOTOS

DIANTEIRA 45º



TRASEIRA 45º



PLACA



CHASSI



MOTOR



HODOMETRO



ETIQUETE ETA MOTOR



ETIQUETE ETA COLUNA



COMPARTIMENTO DO MOTOR



CINTO DE SEGURANÇA

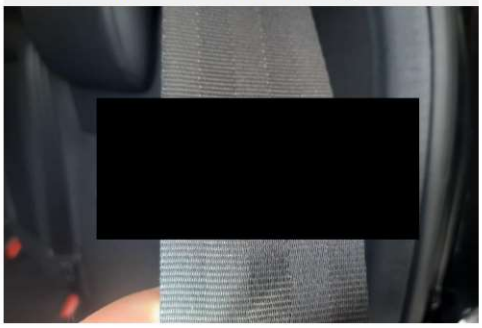

VIDRO - GRAVAÇÃO (VIS)



CAIXA DE AR DIREITA



CAIXA DE AR ESQUERDA



LONGARINA DIANT. ESQ



LONGARINA DIANT. DIR



LONGARINA TRAS. ESQ

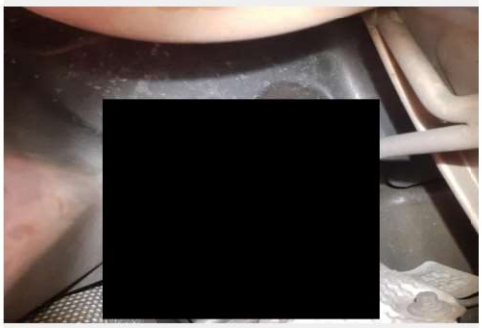

LONGARINA TRAS. DIR



TORRE AMORTECEDOR ESQ



TORRE AMORTECEDOR DIR



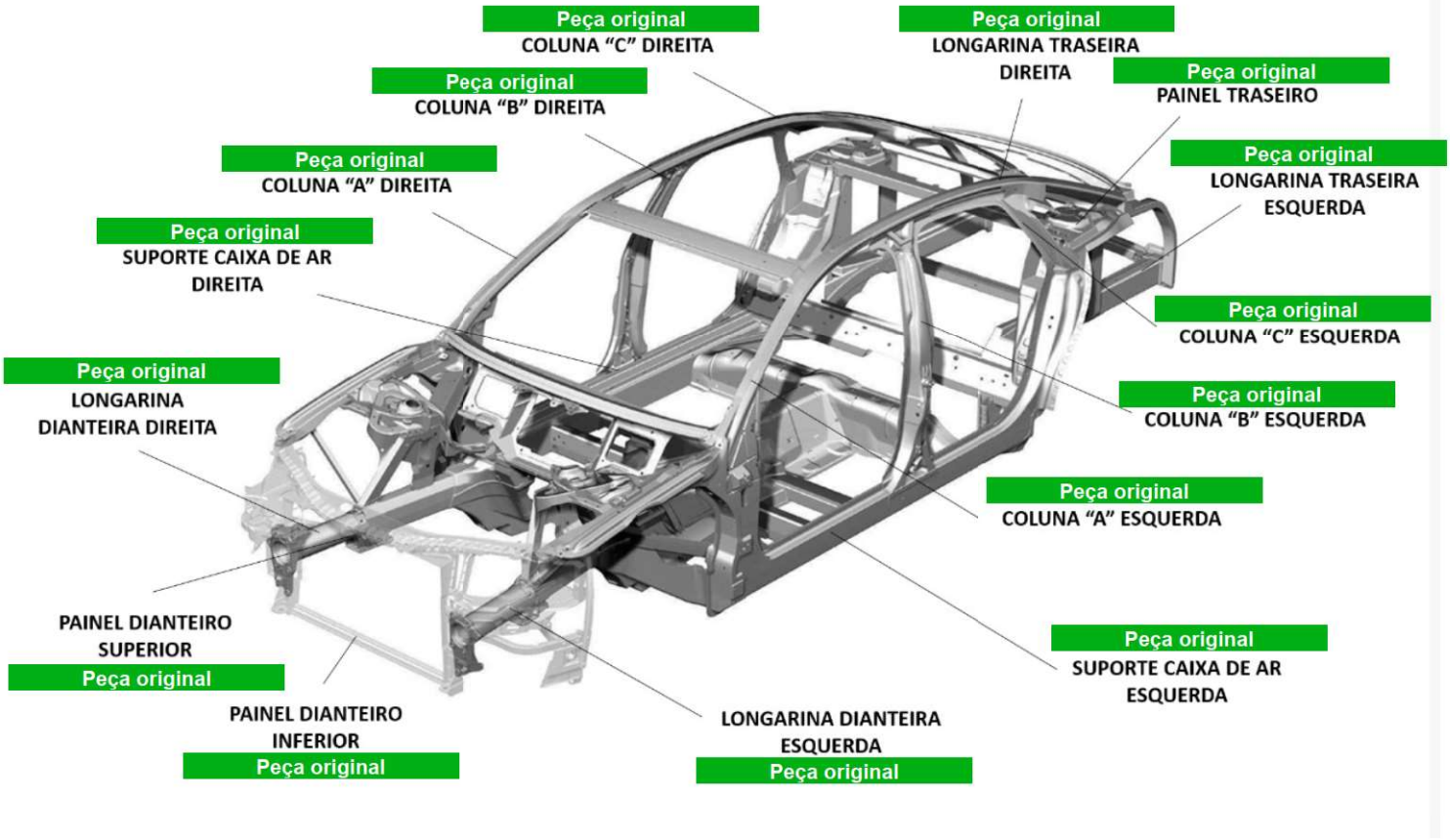

[redacted]

O presente Laudo Veicular possui caráter particular, analítico e informativo do veículo objeto de exame e não substitui em hipótese alguma eventual Perícia Oficial do Instituto de Criminalística. A sua validade restringe-se ao exato momento de realização de exames, em razão do que a SUPER OLHO LEOPOLDINA não se responsabiliza por quaisquer modificações, alterações e/ou substituições posteriores realizadas no veículo, especialmente aquelas que impliquem nos componentes Chassi, Motor ou Câmbio e suas respectivas numerações identificadoras. Ademais, não nos responsabilizamos por eventuais restrições internas que o veículo acima identificado possa ostentar nos bancos de dados das CIAS de Seguros, bem como por restrições não informadas ao banco de dados da FENASEG. Por fim, a SUPER OLHO LEOPOLDINA, por utilizar somente critérios de reprovação que são amparados em legislação, deixa ao solicitante do serviço a decisão pela aquisição do veículo vistoriado, tendo por base as observações lançadas no respectivo laudo que, apesar de implicar em possível desvalorização do veículo ou em hipóteses para não aprovação em companhias de seguro, não foram utilizadas para o resultado final do laudo que lhe foi entregue, uma vez que desprovidas de amparo legal.