DEKRA CAUTELAR

LAUDO DE VISTORIA COM TESTE DE PINTURA

Valide esse laudo!

[redacted]

DATA REALIZAÇÃO: 11/09/2026 16:41 - DATA IMPRESSÃO: 11/09/2026 17:50

DADOS DO VEÍCULO

Nº LAUDO:	[redacted]	QUILOMETRAGEM:	53103 KM
Nº CHASSI:		COR:	BRANCA
Nº MOTOR:		COMBUSTIVEL:	GASOLINA
PLACA:		ANO FABRICAÇÃO:	2019
MARCA:	AUDI	ANO MODELO:	2020
MODELO:	Q8 3.0TFSI	SITUAÇÃO CHASSI:	EM_CIRCULACAO

PARECER FINAL

CONFORME



SITUAÇÃO GERAL

CONFORME	179 ITENS
CONFORME(COM OBSERVAÇÃO)	1 ITENS
NÃO CONFORME	0 ITENS

IDENTIFICAÇÃO



- CRLV
- PLACA
- NR. DO MOTOR
- CHASSI
- KM
- VIDROS
- CINTOS
- ETIQUETA DE IDENTIFICAÇÃO
- OBSERVAÇÃO

ESTRUTURA



- PARTE DIANTEIRA
- PARTE TRASEIRA
- LADO ESQUERDO
- LADO DIREITO
- TETO
- ASSOALHO
- PINTURA ESTRUTURAL
- PINTURA COMPONENTES EXTERNOS

HISTÓRICO VEICULAR



- RESTRIÇÕES
- HISTÓRICO DE LEILÃO
- RECALL
- ROUBO E FURTO EM ABERTO
- HISTÓRICO DE ROUBO E FURTO
- IPVA / MULTAS / RENAINF LICENCIAMENTO / DPVAT
- OUTROS

Observações: VEÍCULO APRESENTA UMA ESPESSURA DE PINTURA COM MEDIÇÃO APROXIMADA ENTRE 200 A 300 MICROS. ETIQUETA ETADO COMPARTIMENTO DO MOTOR LEVEMENTE DESCOLADO. NADA CONSTA PARA HISTÓRICO DE ROUBO E FURTO. REGISTROS DE SINISTRO E ACEITAÇÃO DE SEGURADORAS NÃO FAZEM PARTE DO ESCOPO DO LAUDO DEKRA.

ATENÇÃO

- NÃO SÃO ANALISADOS ITENS QUE NECESSITEM DE EQUIPAMENTOS ESPECIALIZADOS COMO FREIOS ABS, AIR BAGS, PARTE MECÂNICA E ELÉTRICA.
- ESTE LAUDO NÃO SE DESTINA A VERIFICAR SINAIS DE ALAGAMENTO DO VEÍCULO.

[redacted]

DEKRA CAUTELAR

[redacted]

DADOS DO CLIENTE

[redacted]

DADOS DO VEICULO (SENATRAN)

COR:BRANCA
COMBUSTÍVEL:GASOLINA
ANO FABRICAÇÃO:2019
ANO MODELO:2020
SITUAÇÃO CHASSI:EM_CIRCULACAO



CHASSI



MOTOR



DIANTEIRA C/ LATERAL DIREITA



DIANTEIRA C/ LATERAL ESQUERDA



TRASEIRA C/ LATERAL DIREITA



TRASEIRA C/ LATERAL ESQUERDA

[redacted]

DEKRA CAUTELAR
IDENTIFICAÇÃO

[redacted]

DADOS DE REGISTRO DO VEICULO	
[redacted]	DATA DI: NÚMERO DI: DATA ÚLTIMA ALTERAÇÃO: IDENT. PROPRIETÁRIO REVENDEDOR DISTRIB. ORIGEM: NACIONAL

DECODIFICADOR CHASSI (ATUAL)		
[redacted]	Sistema de segurança	Air Bags (Frontais Duplo)
	Tipo da Carroçaria	SUV
	Veículo	Inexistente, Inexistente,
	Ano Fabr/Mod a partir de 99	2020
	Carroceria	Limosine
	cc Motor	3.0


[redacted]
CRLV



HODÔMETRO


[redacted]
ADICIONAL 1


[redacted]
ADICIONAL 2


[redacted]
ADICIONAL 3


[redacted]
ADICIONAL 4


[redacted]
ADICIONAL 5


[redacted]
ADICIONAL 6


ADICIONAL 7


ADICIONAL 8


[redacted]
ADICIONAL 9


ADICIONAL 10

[redacted]

DEKRA CAUTELAR
IDENTIFICAÇÃO

[redacted]

DADOS DE REGISTRO DO VEICULO	
[redacted]	DATA DI: NÚMERO DI: DATA ÚLTIMA ALTERAÇÃO: IDENT. PROPRIETÁRIO REVENDEDOR DISTRIB. ORIGEM: NACIONAL

DECODIFICADOR CHASSI (ATUAL)		
[redacted]	Sistema de segurança	Air Bags (Frontais Duplo)
	Tipo da Carroçaria	SUV
	Veículo	Inexistente, Inexistente,
	Ano Fabr/Mod a partir de 99	2020
	Carroceria	Limosine
	cc Motor	3.0


[redacted]
GRAVAÇÃO DOS VIDROS


[redacted]
ETIQUETA ETA


[redacted]
COMPARTIMENTO DO MOTOR


PAINEL DE INSTRUMENTO

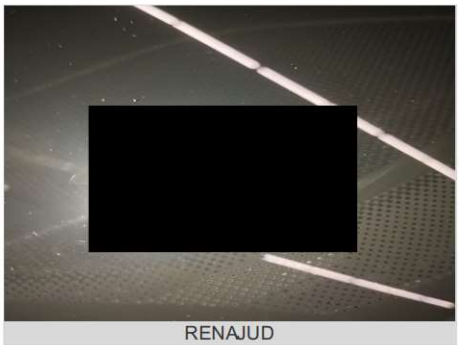
[redacted]
RENAJUD


[redacted]
LAT ESQUERDA (BOR. ABAIXADA)


[redacted]
LAT DIREITA (BOR. ABAIXADA)

[redacted]

DEKRA CAUTELAR
IDENTIFICAÇÃO

[redacted]

DADOS DO CLIENTE	DADOS DO VEICULO (SENATRAN)
[redacted]	COR:BRANCA COMBUSTÍVEL:GASOLINA ANO FABRICAÇÃO:2019 ANO MODELO:2020 SITUAÇÃO CHASSI:EM_CIRCULACAO

LEGENDA DE AVALIAÇÃO: VERDE (Conforme) | AMARELO (Conforme com Observações) | VERMELHO (Não Conforme)

MODULO - HISTÓRICO CHECKAUTO

PESQUISAS EM BASES DE DADOS	NADA CONSTA		
LICENCIAMENTO / DPVAT	NADA CONSTA	RESTRIÇÃO TRIBUTÁRIA	NADA CONSTA
EMPLACAMENTO	UF: PR		
MULTAS / IPVA	NADA CONSTA	RESTRIÇÃO DE AVERBAÇÃO	NADA CONSTA
RESTRIÇÃO JUDICIAL	NADA CONSTA	RESTRIÇÃO DE COMUNICAÇÃO DE VENDA (ESTADUAL)	NADA CONSTA
ARRENDAMENTO	NADA CONSTA	RESTRIÇÃO CRLV	NADA CONSTA
RESTRIÇÃO ADMINISTRATIVA	NADA CONSTA	RESTRIÇÃO DE VEICULO APREENDIDO	NADA CONSTA
RESTRIÇÃO BLOQUEIO	NADA CONSTA	DOCUMENTOS EXTRAVIADOS E ROUBADOS - CRLV	NADA CONSTA
RESTRIÇÃO DE ARROLAMENTO DE BENS	NADA CONSTA	HISTORICO DE CONSULTAS	QTD:2
RESTRIÇÃO DE VEÍCULO BAIXADO DE CIRCULAÇÃO	NADA CONSTA	RESERVA DE DOMINIO	NADA CONSTA
RESTRIÇÃO DE VEÍCULO APROPRIAÇÃO	NADA CONSTA	HISTÓRICO DE ROUBO E FURTO	NADA CONSTA
RESTRIÇÃO PENHORA	NADA CONSTA	DUPLICIDADE DE MOTOR	NADA CONSTA
ROUBO E FURTO (EM ABERTO)	NADA CONSTA	POSSUI LAUDO DEKRA?	NÃO
ALIENAÇÃO	NADA CONSTA	SISTEMA DE GRAVAÇÃO DE PEÇAS	NÃO
OFERTADO EM LEILÃO (BASE 1)	NADA CONSTA	OFERTA DE MAIOR LANCE (REMARKETING)	NADA CONSTA
OFERTADO EM LEILÃO (BASE 2)	NADA CONSTA	RENAJUD (INDICATIVO - BASE FEDERAL)	NADA CONSTA
QTD DE PROPRIETÁRIOS	[redacted]	RESTRIÇÃO DE COMUNICAÇÃO DE VENDA (FEDERAL)	NADA CONSTA
RECALL: PENDENCIA DE REALIZAÇÃO	NADA CONSTA	RENAINF (INDICATIVO - BASE FEDERAL)	NADA CONSTA
INDÍCIO DE SINISTRO	NENHUM REGISTRO ENCONTRADO NAS BASES CONSULTADAS		

[redacted]

DEKRA CAUTELAR
IDENTIFICAÇÃO

[redacted]

DADOS DO CLIENTE

[redacted]

DADOS DO VEICULO (SENATRAN)

COR:BRANCA
COMBUSTÍVEL:GASOLINA
ANO FABRICAÇÃO:2019
ANO MODELO:2020
SITUAÇÃO CHASSI:EM_CIRCULACAO

LEGENDA DE AVALIAÇÃO — VERDE (Conforme) — AMARELO (Conforme com Observações) — VERMELHO (Não Conforme)

MODULO - IDENTIFICAÇÃO

CRLV	NADA CONSTA
PLACAS	NADA CONSTA
VIDROS	NADA CONSTA
CHASSI	NADA CONSTA
NR. DO MOTOR	NADA CONSTA
DATA DE PEÇAS	NADA CONSTA
ETIQUETA DE IDENTIFICAÇÃO	QTD ETIQUETAS: 2
CINTO DE SEGURANÇA	NADA CONSTA
AIRBAG/ABS	OK - NÃO NOS RESPONSABILIZAMOS POR DEFEITO, FRAUDE OU FALTA DO EQUIPAMENTO NO SISTEMA DO AIR-BAG E ABS, A AVALIAÇÃO É REALIZADA APENAS VISUALMENTE ATRAVÉS DO PAINEL DE INSTRUMENTOS DO VEÍCULO.
QUILOMETRAGEM	NADA CONSTA - KM: 53103

[redacted]

DADOS DO CLIENTE	DADOS DO VEICULO (SENATRAN)
[redacted]	COR:BRANCA COMBUSTÍVEL:GASOLINA ANO FABRICAÇÃO:2019 ANO MODELO:2020 SITUAÇÃO CHASSI:EM_CIRCULACAO

LEGENDA DE AVALIAÇÃO — VERDE (Conforme) — AMARELO (Conforme com Observações) — VERMELHO (Não Conforme)

MODULO - ESTRUTURA

✓	**ESTRUTURA**	**NADA CONSTA**

ESTRUTURA - PARTE DIANTEIRA	
PAINEL DIANTEIRO	OK
TORRE DO AMORTECEDOR DIREITA	OK
TORRE DO AMORTECEDOR ESQUERDA	OK
LONGARINA DIREITA	OK
CAIXA DE RODA DIANTEIRA DIREITA	OK
LONGARINA ESQUERDA	OK
CAIXA DE RODA DIANTEIRA ESQUERDA	OK
ALMA DO PARA-CHOQUE	OK
PAINEL CORTA-FOGO	OK
OBSERVAÇÃO	

ESTRUTURA DO LADO ESQUERDO	
COLUNA DIANTEIRA	OK
COLUNA CENTRAL	OK
COLUNA TRASEIRA	OK
CAIXA DE AR	OK
OBSERVAÇÃO	COLUNA CENTRAL COM PINTURA ACIMA DO PADRÃO.

ESTRUTURA - PARTE TRASEIRA	
PAINEL TRASEIRO	OK
CAIXA DO ESTEPE	OK
LONGARINA TRASEIRA ESQUERDA	OK
CAIXA DE RODA TRASEIRA ESQUERDA	OK
LONGARINA TRASEIRA DIREITA	OK
CAIXA DE RODA TRASEIRA DIREITA	OK
OBSERVAÇÃO	PAINEL TRASEIRO LADO ESQUERDO LEVEMENTE AMASSADO.

ESTRUTURA DO LADO DIREITO	
COLUNA DIANTEIRA	OK
COLUNA TRASEIRA	OK
COLUNA CENTRAL	OK
CAIXA DE AR	OK
OBSERVAÇÃO	COLUNA CENTRAL COM PINTURA ACIMA DO PADRÃO.

TETO	
TETO	OK

ASSOALHO	
ASSOALHO DO PORTA MALAS	OK
ASSOALHO CENTRAL	OK

DADOS DO CLIENTE

[redacted]

DADOS DO VEICULO (SENATRAN)

COR:BRANCA
COMBUSTÍVEL:GASOLINA
ANO FABRICAÇÃO:2019
ANO MODELO:2020
SITUAÇÃO CHASSI:EM_CIRCULACAO

LEGENDA DE AVALIAÇÃO VERDE (Conforme) AMARELO (Conforme com Observações) VERMELHO (Não Conforme)

FOTOS / ESTRUTURA


[redacted]
TORRE DO AMORTECEDOR DIREITA


[redacted]
TORRE DO AMORTECEDOR ESQUERDA


[redacted]
LONGARINA DIREITA


[redacted]
LONGARINA ESQUERDA


COLUNA DIANTEIRA


[redacted]
COLUNA CENTRAL


[redacted]
COLUNA TRASEIRA

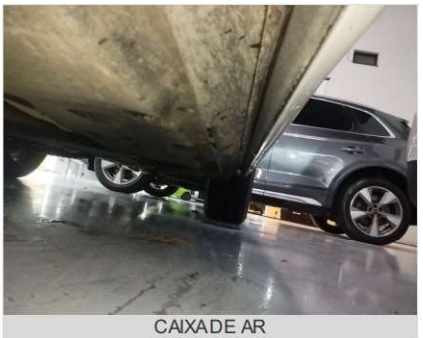
CAIXA DE AR


OBSERVAÇÃO


[redacted]
PAINEL TRASEIRO


[redacted]
CAIXA DO ESTEPE


OBSERVAÇÃO

DEKRA CAUTELAR
ESTRUTURA

[redacted]

DADOS DO CLIENTE

[redacted]

DADOS DO VEICULO (SENATRAN)

COR:BRANCA
COMBUSTÍVEL:GASOLINA
ANO FABRICAÇÃO:2019
ANO MODELO:2020
SITUAÇÃO CHASSI:EM_CIRCULACAO

LEGENDA DE AVALIAÇÃO VERDE (Conforme) AMARELO (Conforme com Observações) VERMELHO (Não Conforme)

FOTOS / ESTRUTURA


COLUNA DIANTEIRA


COLUNA TRASEIRA


COLUNA CENTRAL


CAIXA DE AR


OBSERVAÇÃO


LONGARINA TRASEIRA ESQUERDA


LONGARINA TRASEIRA DIREITA

[redacted]

DADOS DO CLIENTE	DADOS DO VEICULO (SENATRAN)
[redacted]	COR:BRANCA COMBUSTÍVEL:GASOLINA ANO FABRICAÇÃO:2019 ANO MODELO:2020 SITUAÇÃO CHASSI:EM_CIRCULACAO

TESTE DA ESPESSURA DA CAMADA DE TINTA

LEGENDA DE AVALIAÇÃO

- VERDE (Espessura de acordo com o padrão original)
- AMARELO (Espessamento da camada de tinta. Indicativo que a peça pode ter sido repintada)
- VERMELHO (Alto espessamento da camada de tinta. Indicativo de que a peça pode ter sido reparada e repintada)

PINTURA	NADA CONSTA

TESTE DE ESPESSURA DE PINTURA - COMPONENTES EXTERNOS

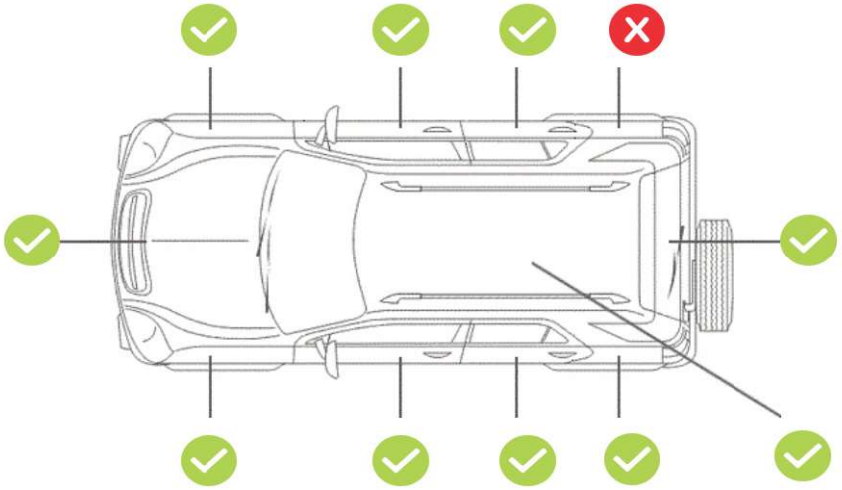

TESTE DE ESPESSURA DE PINTURA - COMPONENTES INTERNOS (ESTRUTURAIS)

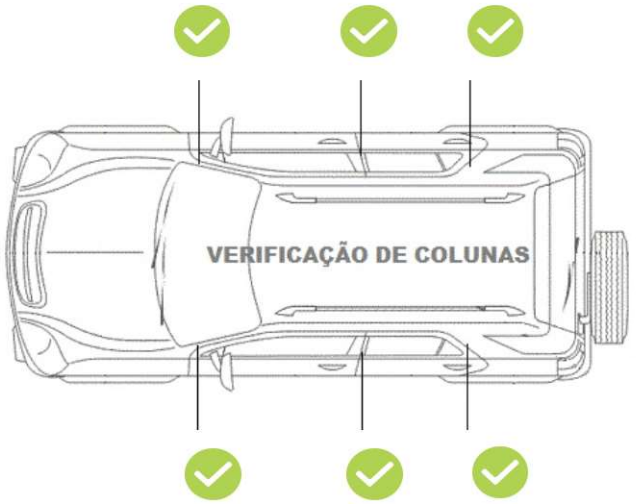

DADOS DO CLIENTE	DADOS DO VEICULO (SENATRAN)
[redacted]	COR:BRANCA COMBUSTÍVEL:GASOLINA ANO FABRICAÇÃO:2019 ANO MODELO:2020 SITUAÇÃO CHASSI:EM_CIRCULACAO

VÍDEOS REALIZADOS NO VEÍCULO

Aponte a câmera do seu celular no QR Code para visualização

Vídeos disponíveis: Parte Interna do Veículo

[redacted]

DEKRA CAUTELAR

Nome do Cliente [redacted] Parceiro Comercial

Data da Realização 11/09/2026 17:50 Nº da Placa [redacted] Nº do Laudo

PRODUTO SELECIONADO [redacted]

PORTFÓLIO DE PRODUTOS	MÓDULOS AVALIADOS			
	IDENTIFICAÇÃO	ESTRUTURA	PINTURA	ESTADO DE CONSERVAÇÃO
DEKRA CAUTELAR	✓	✓		
DEKRA CAUTELAR COM PINTURA	✓	✓	✓	
DEKRA GARANTIDO	✓	✓	✓	✓

DISCLAIMER DE SERVIÇO

IMPORTANTE
A DEKRA possui em seu portfólio de produtos três tipos de laudos cautelares, diferenciados por módulos de análise, limitando-se à verificação visual apenas dos itens dos módulos correspondentes ao produto solicitado:

DEKRA Cautelar – Módulos: Identificação / Estrutura
DEKRA Cautelar com Pintura – Módulos: Identificação / Estrutura / Pintura
DEKRA Garantido – Módulos: Identificação / Estrutura / Pintura / Estado de Conservação

O laudo DEKRA Cautelar com Pintura solicitado NÃO AVALIA ITENS COMO ESTADO DE CONSERVAÇÃO e não tem caráter pericial e, portanto, não substitui a perícia criminalística oficial.As informações constantes neste laudo têm validade apenas para o exato momento de sua realização, limitando-se a verificar visualmente a identificação, a estrutura do veículo e a conformidade da pintura com os padrões originais, com a indicação das não conformidades destes itens diagnosticadas pelo vistoriador.ESTE LAUDO NÃO VERIFICA SINAIS DE ALAGAMENTO NO VEÍCULO.Fica expressamente excluída qualquer responsabilidade por alterações realizadas no veículo posteriormente à emissão deste laudo, nem em seus sinais indicativos, agregados, motor, pintura, estrutura, acessórios e em seu estado de conservação.A DEKRA utiliza em seus processos de vistoria, consultas na base CHECKAUTO. A responsabilidade da CHECKAUTO limita-se a prestar informações sobre veículos automotores registradas nas bases públicas e privadas detentoras das informações.
A CHECKAUTO não é responsável pelas informações inseridas na sua base de dados, já que são oriundas de consulta às bases públicas e privadas sobre as quais não detém a propriedade das informações, limitando-se a reproduzi-las fielmente, na forma como originariamente apresentadas em tais bases consultadas.A CHECKAUTO é uma ferramenta de auxílio para compradores e vendedores na decisão de realização do negócio jurídico, não avalizando ou assegurando a regularidade e licitude da transação.A decisão sobre a concretização do negócio é tomada exclusivamente pelo cliente.De mesma forma, não se responsabiliza por informações incorretas, faltantes ou divergentes de bases públicas e outras que não detenha as informações, bem como pela eventual não inclusão de algum dado do veículo em razão de atraso ou falta de encaminhamento dos dados em qualquer uma das consultas oferecidas.A CHECKAUTO não detém acesso e meios para a obtenção advinda do RENAJUD.
Mecânica, Elétrica e Transmissão: Neste laudo NÃO verificamos itens de mecânica, elétrica, transmissão, suspensão e freios, nem nenhum outro item que não tenha sido discriminado como verificado no laudo.
Air-Bag, Controle de Tração e Estabilidade:NÃO NOS RESPONSABILIZAMOS POR DEFEITOS, FRAUDE OU FALTA DE EQUIPAMENTO nos sistemas de air-bag, controle de tração, estabilidade e outros itens que requerem uma avaliação técnica.A avaliação destes itens é realizada apenas visualmente, através da observação do painel de instrumentos do veículo.
Registro do Veículo – Estadual/Federal:O sistema informa o registro do veículo na base de dados do DETRAN, com todos os dados cadastrais no estado em que está licenciado, além de informar também restrições, roubo e furto em aberto, débitos existentes de IPVA, seguro DPVAT, licenciamento e multas, desde que disponibilizados pelo DETRAN.Visto que no Brasil existem diversos órgãos autuadores, cenário que dificulta a busca pelas informações, podem existir casos de multas não informadas ao DETRAN ou RENAINF.A responsabilidade por multas em aberto anterior à data da aquisição do veículo é do proprietário anterior e deve ser por ele informado.
Oferta em Leilão:O cliente deve utilizar as informações de oferta em leilão com caráter informativo no seu processo de negociação.A CHECKAUTO consulta bases de empresas terceiras de oferta em leilão, nas quais registra-se se o veículo fora ofertado na modalidade de leilão, não necessariamente tendo sido comercializado na ocasião.Devido à inexistência de um registro nacional unificado dessas ofertas, bem como ao tempo necessário para a coleta e processamento destes dados, a coleta desta informação está sujeita a falhas.
Remarketing:Corresponde a eventos internos e fechados onde os veículos são ofertados por maior lance.Esta informação é reproduzida pela CHECKAUTO, por meios de fornecedores terceiros.Devido à inexistência de um registro nacional unificado dessas ofertas, bem como ao tempo necessário para a coleta e processamento destes dados, a coleta desta informação está sujeita a falhas.
Critério de Avaliação das Seguradoras:As companhias de seguro, financeiras e outras, de maneira geral, possuem seus próprios métodos e critérios de avaliação do risco para aceitação ou não na realização dos negócios.Porém, exclusivamente para finalidade de seguradoras e financeiras, a informação de leilão possui caráter informativo, gerando apenas um apontamento da informação de leilão, se disponível.
Módulo de Pintura:Neste módulo NÃO apontamos riscos e amassados aparentes na pintura.Apenas verificamos, por medição, a espessura da camada de tinta sobre partes metálicas da carroceria.
Numeração da Caixa de Câmbio:A verificação da numeração e indícios de adulteração na caixa de câmbio ocorre a vista desarmada, somente quando aparente, ou seja, sem a necessidade de desmonte de peças.Com relação ao confronto da numeração, o mesmo somente será analisado quando disponível pelo fornecedor.
Registro de Quilometragem:O histórico de quilometragem é consultado junto às bases de dados, sendo os dados advindos de vistorias ou outros serviços realizados nos veículos onde a coleta da informação de km do veículo é realizada.Assim, se o veículo nunca passou por uma vistoria ou outro serviço no Grupo DEKRA, não teremos o histórico da mesma.A quilometragem informada é obtida pela coleta do número no painel do veículo no momento da vistoria ou do serviço realizado, não possuindo meios de aferir a consistência desta informação, disponibilizando-a exatamente como constava no hodômetro no momento da sua coleta e não se responsabilizando por eventual adulteração deste equipamento.
Indício de Sinistro:As informações referentes aos indícios de sinistro são normalmente originadas de dados cujas fontes podem ser públicas (quando advindas de órgãos administrativos/oficiais) ou privadas (como seguradoras e lojas de bens salvados).Em alguns casos, tais informações são restritas ao informante das mesmas e não são divulgadas.Embora as bases de dados sejam constantemente atualizadas, a não identificação de indícios de sinistro não deve ser compreendida como ausência/não ocorrência de sinistros, podendo restar a informação inconclusiva.Recomendamos a execução de vistoria física para uma inspeção completa e mais conclusiva a respeito das evidências de acidentes e/ou quaisquer alterações/impactos que possam descaracterizar o veículo automotivo.

INFORMAÇÃO ADICIONAL
Gravame:ESTE LAUDO PREVÊ APENAS A INFORMAÇÃO DE ALIENAÇÃO FIDUCIÁRIA.PARA INCLUSÃO DA INFORMAÇÃO DE GRAVAME, SOLICITAR A INCLUSÃO ANTES DO INÍCIO DA REALIZAÇÃO DO LAUDO.O gravame é um registro cujo propósito é informar a existência de um contrato que vincula o veículo enquanto bem utilizado como garantia, restringindo a sua transferência para terceiros sem que a respectiva instituição financeira ou vendedor tenham ciência e concordem com esta transação.Os gravames mais comuns são: alienação fiduciária (financiamento), reserva de domínio e arrendamento mercantil.Tal registro informativo é feito junto ao Departamento Nacional de Trânsito (DETRAN), que indicará se há:um gravame ativo, pelo qual a titularidade do veículo não é passível de transferência;um gravame baixado, apontando que não há nenhuma pendência financeira em relação ao veículo, podendo ter sua titularidade transferida.Para realizar a consulta junto ao DETRAN é necessário ter a placa e o número de chassi do veículo, e, eventualmente, o CPF do proprietário poderá ser requerido.
Vídeos: Para uma melhor experiência, este produto poderá contemplar o registro do estado do veículo através de vídeos:vídeo da parte externa,vídeo da parte interna,vídeo adicional (caso necessário)
A CONTRATAÇÃO DESTES VÍDEOS REQUER UM PAGAMENTO ADICIONAL E A SOLICITAÇÃO DEVE SER REALIZADA ANTES DO INÍCIO DA REALIZAÇÃO DO LAUDO. A visualização dos vídeos será através de QR CODE, que estará disponível no laudo dentro do módulo vídeos. O acesso ao QR CODE direcionará ao portal de registro dos dados do usuário que está acessando, e em seguida os vídeos serão liberados para visualização, estando disponível por até 6 meses da data de realização, após este período os vídeos serão expurgados, não sendo mais possível o seu acesso.
AS IMAGENS, OS VÍDEOS E OS DADOS VEICULARES NÃO IDENTIFICÁVEIS DE PESSOAS NATURAIS COLETADOS DURANTE A VISTORIA INTEGRARÃO BANCO DE DADOS PERMANENTE DE TITULARIDADE DA DEKRA, QUE SERÁ UTILIZADO PARA A FORMAÇÃO DE HISTÓRICOS VEICULARES E GERAÇÃO DE DADOS ESTATÍSTICOS QUE PERMITIRÃO AÇÕES E PROJETOS VISANDO À CONCEPÇÃO E MELHORIA DOS PRODUTOS E SERVIÇOS DO GRUPO DEKRA QUE TENHAM POR FINALIDADE A ANÁLISE E REDUÇÃO DE RISCO EM PROCESSOS RELACIONADOS A VEÍCULOS E SEGURANÇA NO SETOR AUTOMOTIVO, PODENDO SER UTILIZADO EM SERVIÇOS CORRELATOS OFERECIDOS PELO GRUPO DEKRA.

[redacted]

[redacted]