MAIS VISÃO®
VISTORIAS AUTOMOTIVAS

[redacted]

CÓD.: [redacted]
DATA: 30/09/2026 16:28
CONFORME C/ APONTAMENTO

LAUDO CAUTELAR : [redacted]

DADOS DO CLIENTE

Nome: [redacted]
Telefone: **E-mail:**

DADOS DO VEÍCULO

Marca:	TOYOTA	**Modelo:**	CCROSS XRX HYBRID
Ano Fab. / Modelo:	2025 / 2026	**Cor:**	PRETA
Placa:	[redacted]	**Município:**	SAO PAULO-SP
Combustível:	GASOLINA/ALCOOL/ELETRICO	**KM:**	13.037

COMPARATIVO DOS AGREGADOS

TIPO	Nº NA PESQUISA	Nº NO DOCUMENTO	Nº NO VEÍCULO	
Chassi	[redacted]			✓
Motor				✓
Câmbio				

ANÁLISE DOS ITENS

1 - CONDIÇÃO DA NUMERAÇÃO DO CHASSI
✓ DENTRO DOS PADRÕES DO FABRICANTE

2 - CONDIÇÃO DA NUMERAÇÃO DO MOTOR
✓ DENTRO DOS PADRÕES

3 - CONDIÇÃO DA NUMERAÇÃO DO CÂMBIO
✓ 301 - DENTRO DOS PADRÕES DO FABRICANTE

4.2 - CONDIÇÃO DAS ETIQUETAS ETA - BATENTE DA PORTA
✓ 431 - ORIGINAL / DENTRO DOS PADRÕES DO FABRICANTE

4.3 - CONDIÇÃO DAS ETIQUETAS ETA - COMPARTIMENTO DO MOTOR
✓ 421 - ORIGINAL / DENTRO DOS PADRÕES DO FABRICANTE

5.1 - DATA DO CINTO DE SEGURANÇA - DIANTEIRO DIREITO
✓ 521 - COMPATÍVEL COM O ANO DO VEÍCULO

5.2 - DATA DO CINTO DE SEGURANÇA - DIANTEIRO ESQUERDO
✓ 501 - COMPATÍVEL COM O ANO DO VEÍCULO

5.3 - DATA DO CINTO DE SEGURANÇA - TRASEIRO DIREITO
✓ 531 - COMPATÍVEL COM O ANO DO VEÍCULO

5.4 - DATA DO CINTO DE SEGURANÇA - TRASEIRO ESQUERDO
✓ 511 - COMPATÍVEL COM O ANO DO VEÍCULO

6.1 - NUMERAÇÃO "VIS" - PORTA DIANTEIRA DIREITA
✓ ORIGINAL / DENTRO DOS PADRÕES DO FABRICANTE

6.2 - NUMERAÇÃO "VIS" - PORTA DIANTEIRA ESQUERDA
✓ ORIGINAL / DENTRO DOS PADRÕES DO FABRICANTE

6.5 - NUMERAÇÃO "VIS" - PORTA TRASEIRA DIREITA
✓ ORIGINAL / DENTRO DOS PADRÕES DO FABRICANTE

6.6 - NUMERAÇÃO "VIS" - PORTA TRASEIRA ESQUERDA
✓ ORIGINAL / DENTRO DOS PADRÕES DO FABRICANTE

6.7 - NUMERAÇÃO "VIS" - VIDRO DIANTEIRO (PARA-BRISA)
⚠ GRAVAÇÃO NÃO ORIGINAL

6.8 - NUMERAÇÃO "VIS" - VIDRO TRASEIRO (VIGIA)

ORIGINAL / DENTRO DOS PADRÕES DO FABRICANTE

7 - CONDIÇÕES DA PLACA

801 - PLACA E TARJETA EM CONFORMIDADE

8 - CONDIÇÕES DA ESTRUTURA DA CARROÇARIA

703 - REPARAÇÃO SIGNIFICATIVA NA REGIÃO DIANTEIRA DA CARROCERIA

9 - REGISTRO E HISTÓRICO DE LEILÃO / SINISTRO / ROUBO E FURTO

901 - NENHUM REGISTRO ENCONTRADO

FOTOS

DIANTEIRA 45°



DIANTEIRA 45°



TRASEIRA 45°



TRASEIRA 45°



CHASSI

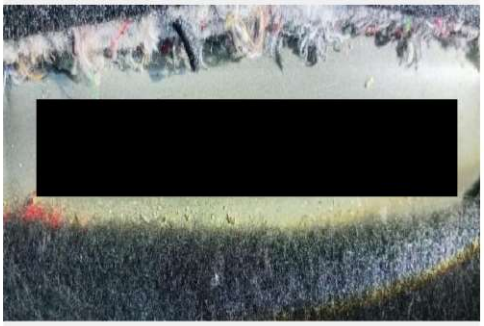

MOTOR



HODÔMETRO



ETIQUETA ETA MOTOR



CINTO DE SEGURANÇA

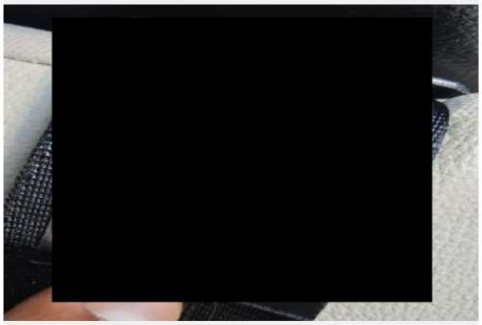

GRAVAÇÃO DOS VIDROS



ESTEPE



LONGARINAS



LONGARINAS



LONGARINAS



LONGARINAS



LONGARINAS



LONGARINAS



LONGARINAS



EXTRA



EXTRA



EXTRA



EXTRA



EXTRA



EXTRA



EXTRA



EXTRA



EXTRA

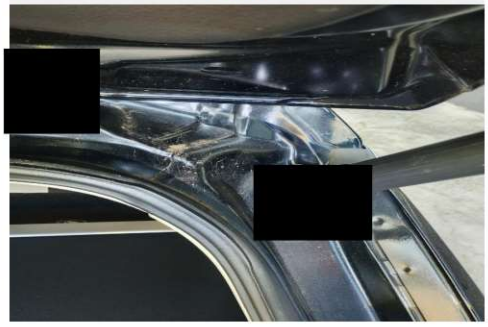

EXTRA



EXTRA



EXTRA



EXTRA



COMPARTIMENTO DO MOTOR



COMPARTIMENTO INTERNO



LATERAL



LATERAL



LATERAL



LATERAL



LATERAL



LATERAL



LATERAL



LATERAL



LATERAL



LATERAL



LATERAL



LATERAL



LATERAL



LATERAL



LATERAL



LATERAL



LATERAL



LACRE



PLACA



PLACA



ETIQUETA ETA PORTAS



TORRE DO AMORTECEDOR



CAIXA DE AR ESQUERDA



CAIXA DE AR DIREITA



ANÁLISE ESTRUTURAL

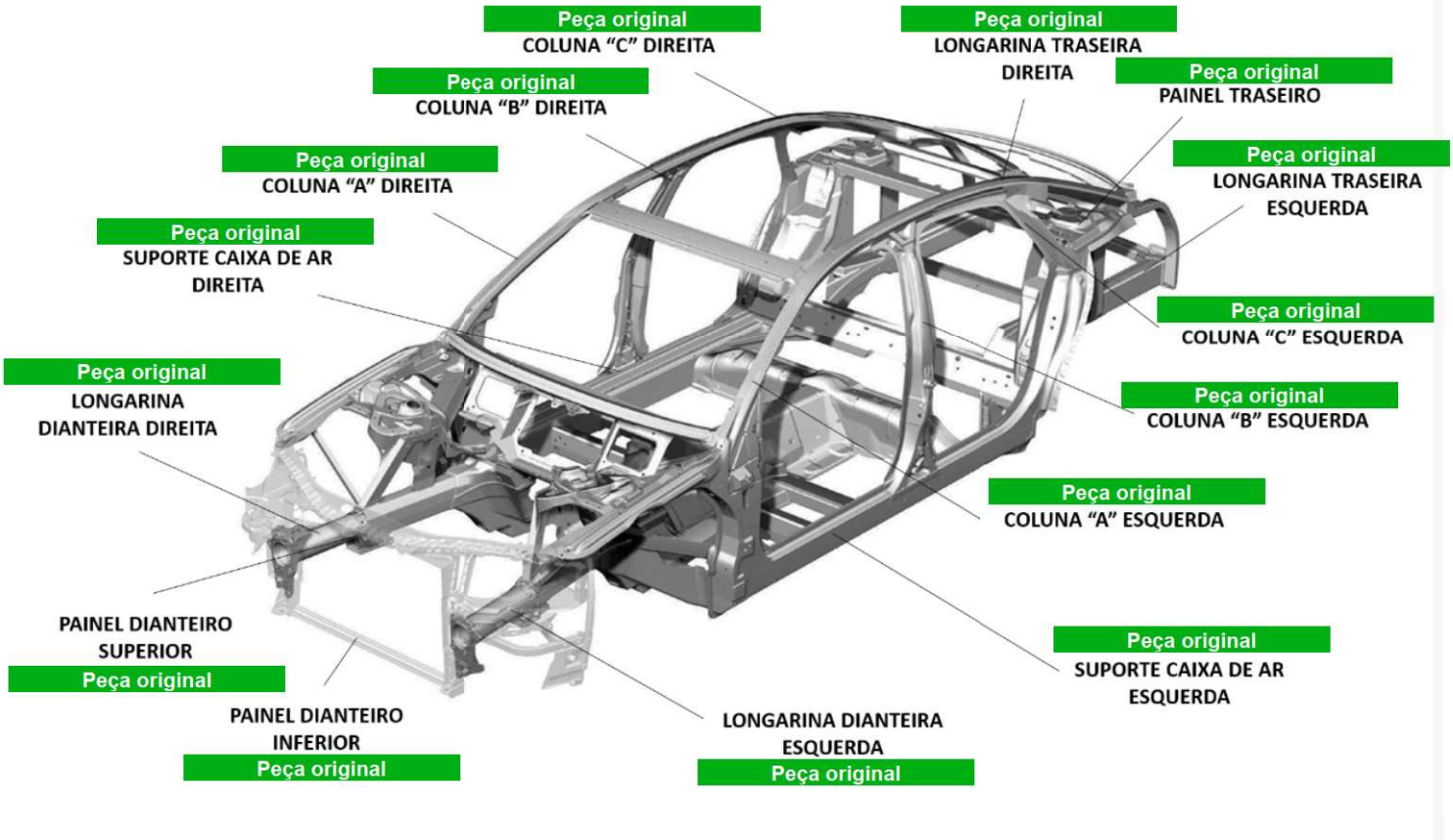

OBSERVAÇÕES

Paralama interno lado direito recuperado;

[redacted]

O presente Laudo Veicular possui caráter particular, analítico e informativo do veículo objeto de exame e não substitui em hipótese alguma eventual Perícia Oficial do Instituto de Criminalística. A sua validade restringe-se ao exato momento de realização de exames, em razão do que a MAIS VISAO VISTORIAS não se responsabiliza por quaisquer modificações, alterações e/ou substituições posteriores realizadas no veículo, especialmente aquelas que impliquem nos componentes Chassi, Motor ou Câmbio e suas respectivas numerações identificadoras. Ademais, não nos responsabilizamos por eventuais restrições internas que o veículo acima identificado possa ostentar nos bancos de dados das CIAS de Seguros, bem como por restrições não informadas ao banco de dados da FENASEG. Por fim, a MAIS VISAO VISTORIAS, por utilizar somente critérios de reprovação que são amparados em legislação, deixa ao solicitante do serviço a decisão pela aquisição do veículo vistoriado, tendo por base as observações lançadas no respectivo laudo que, apesar de implicar em possível desvalorização do veículo ou em hipóteses para não aprovação em companhias de seguro, não foram utilizadas para o resultado final do laudo que lhe foi entregue, uma vez que desprovidas de amparo legal.

MAIS VISÃO
VISTORIAS AUTOMOTIVAS
www.autoscore.com.br

[redacted]

AUTO SCORE
CÓDIGO DA CONSULTA: [redacted]

EMPRESA ISO 9001 CERTIFICADA

INFORMAÇÃO USADA NA CONSULTA: [redacted]

DATA DA PESQUISA: 30/09/2026 16:09:27 **DATA DA IMPRESSÃO:** 30/09/2026 16:33:55



BASE ESTADUAL

ANO FABRICAÇÃO:	**2025**	ANO MODELO:	**2026**
MARCA / MODELO:	**TOYOTA/CCROSS XRX HYBRID**	COR:	**PRETA**
COMBUSTÍVEL:	**GASOLINA/ALCOOL/ELETRICO**	ESPÉCIE:	**MISTO**
TIPO VEÍCULO:	**UTILITARIO**	CATEGORIA:	**PARTICULAR**

FICHA TÉCNICA

PASSAGEIROS:	[redacted]	PROCEDÊNCIA:	**NACIONAL**
CILINDRADAS:		POTÊNCIA:	[redacted]
CAPAC. DE CARGA:		CMT/PBT:	
QTD. DE EIXOS:			

FICHA CADASTRAL

DATA EMISSÃO CRV:	**21/09/2026**	DT LICENCIAMENTO:	
MUNICIPIO PLACA:	**SAO PAULO-SP**	RENAVAM:	[redacted]
CHASSI:	[redacted]	SITUAÇÃO VEICULO:	**EM CIRCULACAO**
TIPO CHASSI:	**NORMAL**		

AGREGADOS (ESTADUAL)

CAIXA DE CÂMBIO:	[redacted]	Nº MOTOR:	[redacted]

AGREGADOS (FÁBRI

CAIXA DE CÂMBIO:	[redacted]	Nº MOTOR:	[redacted]
CARROCERIA:			

RESTRIÇÕES (ESTADUAL)

BLOQUEIO FURTO:	**NADA CONSTA**	JUDICIAL:	**NADA CONSTA**
BLOQUEIO	**NADA CONSTA**	FINANCEIRA:	**NADA CONSTA**
ADMINISTRATIVA:	**NADA CONSTA**	RENAJUD:	**NADA CONSTA**
TRIBUTÁRIA:	**NADA CONSTA**		

RESTRIÇÕES (NACIONAL)

RESTRIÇÃO 1:	**NADA CONSTA**	RESTRIÇÃO 2:	**NADA CONSTA**
RESTRIÇÃO 3:	**NADA CONSTA**	RESTRIÇÃO 4:	**NADA CONSTA**

MULTAS/DÉBITOS

DETRAN:	**0,00**	MUNICIPAIS:	**0,00**
DER:	**0,00**	POL. ROD. FEDERAL:	**0,00**
DERSA:	**0,00**	RENAINF:	**0,00**
CETESB:	**0,00**	IPVA:	**0,00**
DPVAT:	**0,00**	MULTAS:	**0,00**
LICENCIAMENTO:	**0,00**		

INSPEÇÃO AMBIENTAL

NAO CONSTA INSPECAO AMBIENTAL

PROPRIETÁRIO(S)

PROPRIETÁRIO ATUAL: [redacted]

PROPRIETÁRIO ANTERIOR:

COMUNICAÇÃO DE VENDA

NAO CONSTA COMUNICACAO DE VENDAS

GRAVAME

FINANCEIRA: **NADA CONSTA**

INTENÇÃO RESTRIÇÃO FINANCEIRA

NÃO CONSTA INTENÇÃO DE RESTRIÇÃO FINANCEIRA

BASE AGREGADOS (DADOS FABRIL)

PLACA: [redacted]

MARCA/MODELO:	**TOYOTA/CCROSS XRX HYBRID**	ANO FAB/MODELO:	**2025/2026**
COR:	**Preta**	COMBUSTÍVEL:	**GASOLINA/ALCOOL/ELETRICO**
TIPO DE VEÍCULO:	**Utilitario**	ESPÉCIE:	**Misto**
MUNICÍPIO / UF:	**EMBU / SP**	UF ORIGEM:	**SP**

INFORMAÇÕES TÉCNICAS

MOTOR:	[redacted]	POTÊNCIA:	[redacted]
CAMBIO:		CAP. MAX. TRAÇÃO:	
CILINDRADAS:		TIPO CARROCERIA:	**NAO APLICAVEL**
SITUAÇÃO CHASSI:	**N**	SITUAÇÃO VEÍCULO:	**S**
NUMERO EIXOS:	[redacted]	PESO BRUTO TOTAL:	[redacted]
NUM. TERC. EIXO:		CAP. DE CARGA:	
NUM. EIXO TRAS.:			

RESTRIÇÕES - NACIONAL (Cortesia)

COMUN. VENDA:	**NÃO**	ROUBO E FURTO:	**NÃO**
RENAINF (MULTAS):	**NÃO**	INDICADOR ALARME:	**NÃO**
RECALL:	**NÃO**	INDICADOR LEILÃO:	**NÃO**
RENAJUD:	**NÃO**		

OUTRAS RESTRIÇÕES

RESTRIÇÃO 1:	**SEM RESTRICAO**	RESTRIÇÃO 2:	**SEM RESTRICAO**
RESTRIÇÃO 3:	**SEM RESTRICAO**	RESTRIÇÃO 4:	**SEM RESTRICAO**

RECALL

NENHUM RECALL PENDENTE ENCONTRADO.

ROUBO E FURTO

NÃO EXISTE ALERTA DE ROUBO E FURTO ATIVO

NÃO HÁ REGISTROS DE HISTÓRICO DE ROUBO E FURTO NAS BASES CONSULTADAS

LEILÃO

NENHUM REGISTRO DE LEILÃO ENCONTRADO.

INDÍCIO DE SINISTRO / INDENIZAÇÃO INTEGRAL (BASE HISTÓRICA)

NÃO FORAM ENCONTRADOS REGISTROS NAS BASES CONSULTADAS.

ATENÇÃO: ESTAS INFORMAÇÕES SÃO INDICATIVAS E BASEADAS EM FONTES DE DADOS HISTÓRICAS. É FUNDAMENTAL REALIZAR UMA VISTORIA FÍSICA NO VEÍCULO PARA VERIFICAR QUALQUER EVIDÊNCIA DE ACIDENTES E SEUS POSSÍVEIS IMPACTOS.

OUTROS ALERTAS

NENHUM ALERTA ENCONTRADO.

TERMO DE CIÊNCIA DO CONTRATANTE

Estas informações são confidenciais e deverão ser utilizadas única e exclusivamente para **orientação complementar** das transações comerciais da empresa contratante [redacted] responsabilizando-se civil e criminalmente por danos causados a terceiros quando utilizadas em desacordo com a legislação vigente.

A responsabilidade da AutoSCORE limita-se à transmissão fiel das informações relativas a veículos automotores constantes em bases de dados públicas e privadas, obtidas junto a fontes legalmente acessíveis e regularmente contratadas. As informações exibidas nesta consulta correspondem àquelas disponíveis na data e hora de sua realização, podendo ser acrescidas, modificadas ou excluídas posteriormente pelos órgãos públicos, instituições financeiras, seguradoras, leiloeiras e demais entidades responsáveis. A CONTRATADA não se responsabiliza por informações publicadas, alteradas ou atualizadas após a emissão desta CONSULTA VEICULAR.

Esta CONSULTA VEICULAR não possui caráter pericial e não substitui perícia oficial ou consulta direta aos órgãos competentes, devendo ser utilizada apenas como ferramenta de análise prévia, não podendo ser considerada elemento único para decisão de vistoria, aquisição, comercialização ou qualquer outra negociação envolvendo o veículo.

O CONTRATANTE declara ciência de que, em razão da inexistência de um registro nacional unificado dessas informações, bem como do tempo necessário para coleta, tratamento, validação e processamento dos dados provenientes de diferentes fontes, o prazo para captação e disponibilização de informações ao mercado pode ocorrer em até [redacted] contados do evento gerador ou de sua publicação, tratando-se de prazo meramente estimativo, que poderá variar conforme a origem, disponibilidade e atualização das bases consultadas.

O CONTRATANTE declara, ainda, estar ciente de que, em determinadas situações, especialmente quando houver divergências cadastrais, inconsistências de publicação, atraso na disponibilização pelas fontes originárias ou ausência de compartilhamento da informação nas bases de mercado, a captação poderá ocorrer em prazo superior.

Dessa forma, informações relativas a leilões, sinistros, histórico de comercialização ou outros apontamentos poderão não estar disponíveis na presente CONSULTA VEICULAR no momento de sua emissão, ainda que o evento tenha ocorrido anteriormente.

O CONTRATANTE declara, ainda, ciência de que a CONTRATADA não possui acesso a informações provenientes dos sistemas [redacted] bem como a registros restritos ou não disponibilizados para consulta pública, incluindo intenção de gravame, não caracterizando tais ausências falha na prestação do serviço.

O CONTRATANTE declara também estar ciente da necessidade de verificação d[redacted]o veículo para identificação de eventuais restrições administrativas, sinistros ou apontamentos registrados junto ao DETRAN.

Declara, por fim, que a utilização dos dados respeitará as finalidades e procedimentos legalmente admitidos pela **Lei Geral de Proteção de Dados (Lei nº 13.709/2018 - LGPD)**.