COMPANY
VISTORIAS

[redacted]

[redacted]

APROVADO

31/05/2024 17:29:45

DADOS DO VEÍCULO

Nº VISTORIA:	[redacted]	KILOMETRAGEM:	89542
Nº CHASSI:		COR:	BRANCA
Nº MOTOR:		COMBUSTÍVEL:	ALCOOL/GASOLINA
PLACA:		ANO FABRICAÇÃO:	2017
MARCA:	GM	ANO MODELO:	2018
MODELO:	GM/MONTANA	SITUAÇÃO CHASSI:	1

SITUAÇÃO GERAL

- CONFORME: 88 ITENS
- CONFORME (COM OBSERVAÇÃO): 0 ITENS
- NÃO CONFORME: 0 ITENS

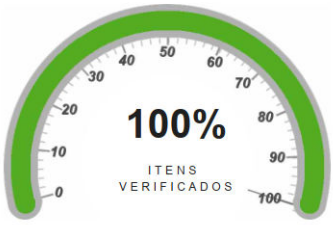

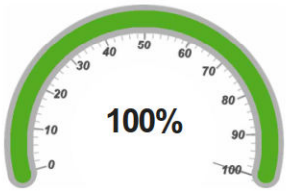

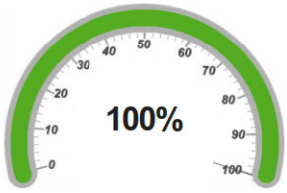

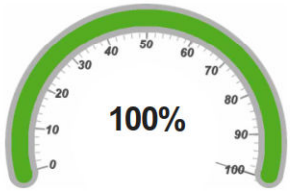

IDENTIFICAÇÃO	ESTRUTURA	HISTÓRICO
CRLV	PARTE DIANTEIRA	RESTRIÇÕES
PLACA	PARTE TRASEIRA	HISTÓRICO DE LEILÃO
MOTOR	LADO ESQUERDO	RECAL
CHASSI	LADO DIREITO	ROUBO E FURTO
KM	TETO	IPVA/MULTA/LICENCIAMENTO
VIDROS	ASSOALHO	ACIDENTES
CINTOS	PINTURA ESTRUTURAL	OUTROS
	PINTURA COMPONENTES EXTERNOS	

Observações:
PAINEL DIANTERIO REPARADO , LATERAL TARSEIRA ESQUERDA REPARADA.

PYRAMIDE VISTORIAS AUTOMOTIVAS EIRELI

Endereço: AVENIDA General Ataliba Leonel 2680 - SP

powered by MEGALAUDO

COMPANY VISTORIAS

[redacted]

[redacted]

APROVADO

DADOS CLIENTE

CLIENTE:
E-MAIL:
CPF:
TELEFONE:

DADOS VEICULO

[redacted]

MODELO: GM/MONTANA

Tipo Veículo: CAMINHONETE
COR: BRANCA
Combustivel: ALCOOL/GASOLINA
Ano Fab: 2017
Ano Modelo: 2018

DIANTEIRA



TRASEIRA



CHASSI



MOTOR



LACRE DA PLACA



HODÔMETRO KM



PYRAMIDE VISTORIAS AUTOMOTIVAS EIRELI

Endereço: AVENIDA General Atalíba Leonel 2680 - SP

powered by MEGA LAUDO

COMPANY VISTORIAS

[redacted]

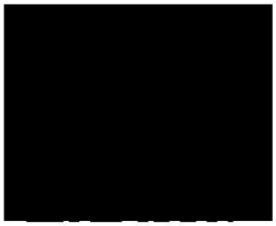

DADOS CLIENTE

CLIENTE:
E-MAIL:
CPF:
TELEFONE:

DADOS VEICULO



MARCA: GM
MODELO: GM/MONTANA

Tipo Veículo: CAMINHONETE
COR: BRANCA
Combustível: ALCOOL/GASOLINA
Ano Fab: 2017
Ano Modelo: 2018

LEGENDAS

CONFORME | CONFORME COM OBSERVAÇÕES | NÃO CONFORME

1-IDENTIFICAÇÃO

CRLV	01-ORIGINAL -A-
PLACA	01-ORIGINAL -A-
MOTOR	01-ORIGINAL -A-
CHASSI	01-ORIGINAL -A-
KM	01-SEM VESTIGIOS DE ADUTERAÇÃO -A-
VIDROS	01-ORIGINAL -A-
CINTOS	01-ORIGINAL -A-

2-ESTRUTURA

PARTE DIANTEIRA	01- ORIGINAL/BOM ESTADO DE CONSERVAÇÃO -A-
PARTE TRASEIRA	01- ORIGINAL/BOM ESTADO DE CONSERVAÇÃO -A-
LADO ESQUERDO	01- ORIGINAL/BOM ESTADO DE CONSERVAÇÃO -A-
LADO DIREITO	01- ORIGINAL/BOM ESTADO DE CONSERVAÇÃO -A-
TETO	01- ORIGINAL/BOM ESTADO DE CONSERVAÇÃO -A-
ASSOALHO	01- ORIGINAL/BOM ESTADO DE CONSERVAÇÃO -A-
PINTURA ESTRUTURAL	01- ORIGINAL/BOM ESTADO DE CONSERVAÇÃO -A-
PINTURA COMPONENTES EXTERNOS	01- ORIGINAL/BOM ESTADO DE CONSERVAÇÃO -A-

3-HISTÓRICO

RESTRIÇÕES	01-SEM RESTRIÇÕES -A-
HISTÓRICO DE LEILÃO	01-SEM HISTÓRICO DE LEILÃO -A-
RECAL	01-SEM RECAL -A-
ROUBO E FURTO	01-SEM HISTÓRICO DE ROUBO E FURTO -A-
IPVA/MULTA/LICENCIAMENTO	01-SEM DEBITOS -A-
ACIDENTES	01-SEM REGISTRO DE ACIDENTES -A-
OUTROS	OK -A-

4-ESTRUTURA - PARTE DIANTEIRA

PAINEL DIANTEIRO	OK -A-
TORRE DO AMORTECEDOR DIREITA	OK -A-
TORRE DO AMORTECEDOR ESQUERDA	OK -A-
LONGARINA / DIREITA	OK -A-
LONGARINA ESQUERDA	OK -A-
CAIXA DE RODA DIANTEIRA ESQUERDA	OK -A-
CAIXA DE RODA DIANTEIRA DIREITA	OK -A-
ALMA DO PARA-CHOQUE	OK -A-
PAINEL CORTA FOGO	OK -A-
OBSERVAÇÃO	OK -A-

5-ESTRUTURA - LADO ESQUERDO

COLUNA DIANTEIRA	OK -A-
COLUNA CENTRAL	OK -A-
COLUNA TRASEIRA	OK -A-

CAIXA DE AR	OK -A-
OBSERVAÇÃO	SEM OBS -A-

6-ESTRUTURA - LADO DIREITO

COLUNA DIANTEIRA	OK -A-
COLUNA CENTRAL	OK -A-
COLUNA TRASEIRA	OK -A-
CAIXA DE AR	OK -A-

7-ESTRUTURA - PARTE TRASEIRA

PAINEL TRASEIRO	OK -A-
CAIXA DO ESTEPE	OK -A-
LONGARINA TRASEIRA ESQUERDA	OK -A-
LONGARINA TRASEIRA DIREITA	OK -A-
CAIXA DE RODA TRASEIRA DIREITA	OK -A-
CAIXA DE RODA TRASEIRA ESQUERDA	OK -A-

8-ESTRUTURA - TETO

TETO	OK -A-

9-ESTRUTURA ASSOALHO

ASSOALHO CENTRAL	OK -A-
ASSOALHO PORTA MALAS	OK -A-

10-HISTÓRICO IDENTIFICAÇÃO

LICENCIAMENTO	OK -A-
EMPLACAMENTO	OK -A-
MULTAS, IPVA E OUTROS	OK -A-
RESTRIÇÃO LOCAL	OK -A-
ARRENDAMENTO	OK -A-
RESTRIÇÃO JUDICIAL	OK -A-
RESTRIÇÃO BLOQUEADO	OK -A-
RESTRIÇÃO DE ARROLAMENTO DE BENS	OK -A-
RESTRIÇÃO DE VEÍCULO BAIXADO DE CIRCULAÇÃO	OK -A-
RESTRIÇÃO DE VEÍCULO APROPRIAÇÃO	OK -A-
RESTRIÇÃO PENHORA	OK -A-
ROUBO E FURTO EM ABERTO	OK -A-
ALIENAÇÃO	OK -A-
RESTRIÇÃO HISTÓRICO DE LEILÃO (BASE1)	OK -A-
RESTRIÇÃO HISTÓRICO DE LEILÃO (BASE2)	OK -A-
RESTRIÇÃO HISTÓRICO DE LEILÃO (REMARKETING)	OK -A-
RENAJUD	OK -A-
RESTRIÇÃO TRIBUTÁRIA	OK -A-
RESTRIÇÃO VEÍCULO SINISTRADO	OK -A-
RESTRIÇÃO DE AVERBAÇÃO	OK -A-
RESTRIÇÃO DE COMUNICAÇÃO DE VENDA	OK -A-
RESTRIÇÃO CRLV	OK -A-
RESTRIÇÃO DE VEÍCULOLO APREENDIDO	OK -A-
DOCUMENTOS EXTRAVIADOS E ROUBADOS - CRLV	OK -A-
HISTÓRICO DE CONSUULTA	OK -A-
RESERVA DE DOMINIO	OK -A-
ACIDENTES	OK -A-
DUPLICIDADE DE MOTOR	OK -A-
SISTEMA DE GRAVAÇÃO DE PEÇAS	OK -A-
POSSUI LAUDO	OK -A-
CRLV	OK -A-
PLACAS	OK -A-
VIDROS	OK -A-
CHASSI	OK -A-
MOTOR	OK -A-
DATA DE PEÇAS	OK -A-
ETIQUETA DE IDENTIFICAÇÃO	OK -A-
CINTO DE SEGURANÇA	OK -A-
AIRBAG/ABS	OK -A-

QUILOMETRAGEM

OK -A-

PYRAMIDE VISTORIAS AUTOMOTIVAS EIRELI

Endereço: AVENIDA General Ataliba Leonel 2680 - SP

powered by MEGALAUDO

COMPANY VISTORIAS

[redacted]

[redacted]

APROVADO

DADOS CLIENTE

CLIENTE:
E-MAIL:
CPF:
TELEFONE:

DADOS VEICULO

[redacted]

MARCA: GM
MODELO: GM/MONTANA

Tipo Veículo: CAMINHONETE
COR: BRANCA
Combustível: ALCOOL/GASOLINA
Ano Fab: 2017
Ano Modelo: 2018

LEGENDAS

CONFORME | CONFORME COM OBSERVAÇÕES | NÃO CONFORME

PINTURA

PINTURA

TESTE DE PINTURA

ESTRUTURA INTERNA

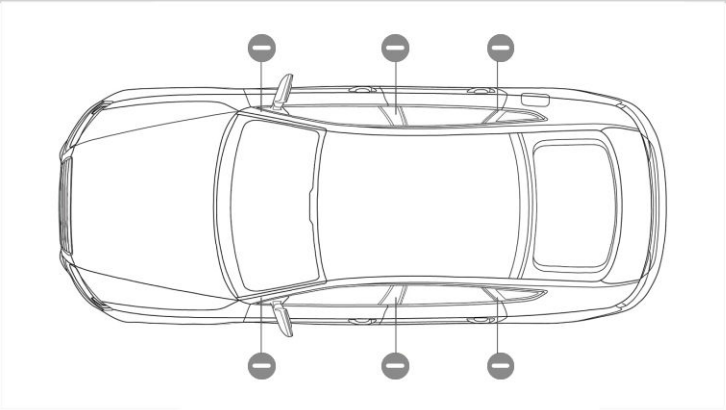

PEÇAS EXTERNAS

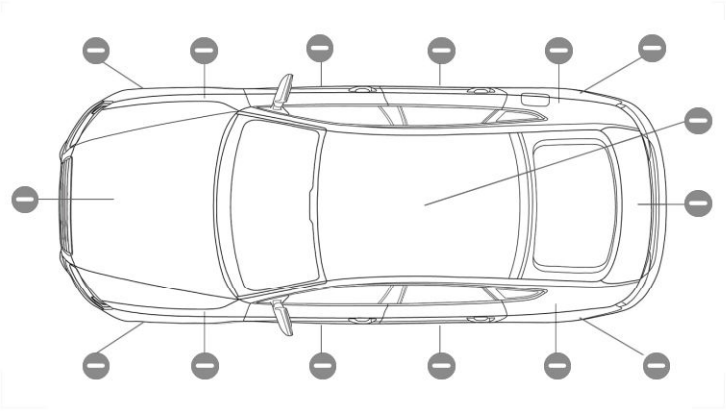

[redacted]

Assinatura cliente