LAUDO CAUTELAR

VEÍCULO

Placa:	[redacted]	Renavam:	[redacted]
Marca / Modelo:	**JEEP / COMPASS LONGITUDE F**	Chassi:	
Ano Fabricação:	**2018**	Nº Motor:	
Ano Modelo:	**2019**	Nº Câmbio:	
Cor:	**PRETA**	CRLV:	*
Combustível:	**ALCOOL/GASOLINA**	Hodômetro:	
Cidade:	**CASCAVEL-PR**	Nº Lacre Placa:	*





RESULTADO

APROVADO

PERÍCIA

Perícia:	**29/10/2026 10:25**
Regional:	[redacted]
Solicitante:	
Vistoriador:	

[redacted]

CHASSI

1.16 - GRAVAÇÃO SEM VESTÍGIOS APARENTES DE ADULTERAÇÃO E DENTRO DOS PADRÕES DO FABRICANTE



MOTOR

2.17 - GRAVAÇÃO SEM VESTÍGIOS APARENTES DE ADULTERAÇÃO E DENTRO DOS PADRÕES DO FABRICANTE
2.24 - NUMERAÇÃO É A MESMA QUE CONSTA REGISTRADA NOS BANCOS DE DADOS DOS ÓRGÃOS COMPETENTES (BIN)



CAMBIO

3.13 - GRAVAÇÃO SEM VESTÍGIOS APARENTES DE ADULTERAÇÃO E DENTRO DOS PADRÕES DO FABRICANTE
3.19 - NUMERAÇÃO NÃO REGISTRADA NOS BANCOS DE DADOS DOS ÓRGÃOS COMPETENTES / BIN



PINTURA

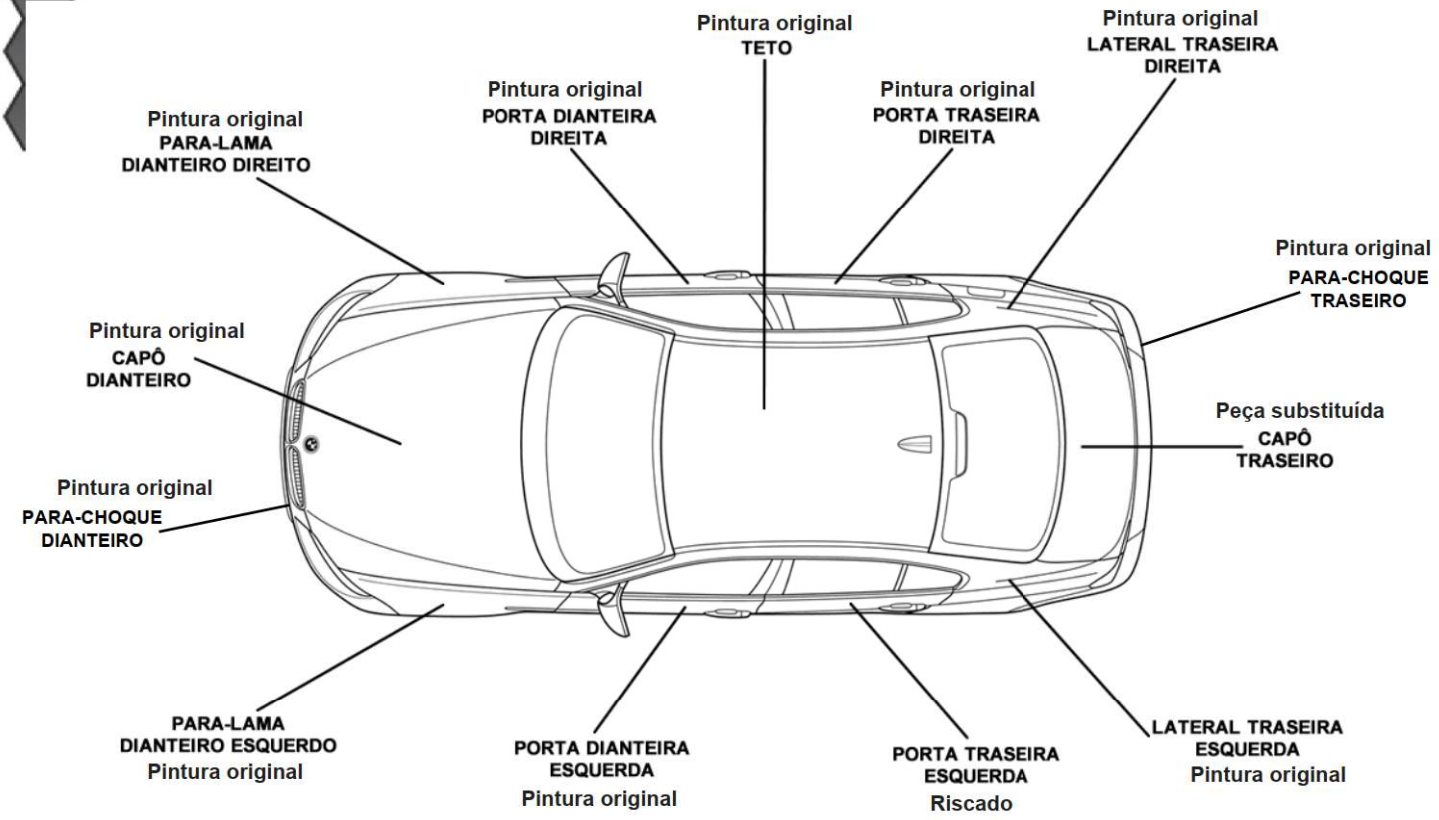
Pintura original
TETO
Pintura original
LATERAL TRASEIRA DIREITA
Pintura original
PORTA DIANTEIRA DIREITA
Pintura original
PORTA TRASEIRA DIREITA
Pintura original
PARA-LAMA DIANTEIRO DIREITO
Pintura original
PARA-CHOQUE TRASEIRO
Pintura original
CAPÔ DIANTEIRO
Peça substituída
CAPÔ TRASEIRO
Pintura original
PARA-CHOQUE DIANTEIRO
PARA-LAMA DIANTEIRO ESQUERDO
Pintura original
PORTA DIANTEIRA ESQUERDA
Pintura original
PORTA TRASEIRA ESQUERDA
Riscado
LATERAL TRASEIRA ESQUERDA
Pintura original

ESTRUTURA

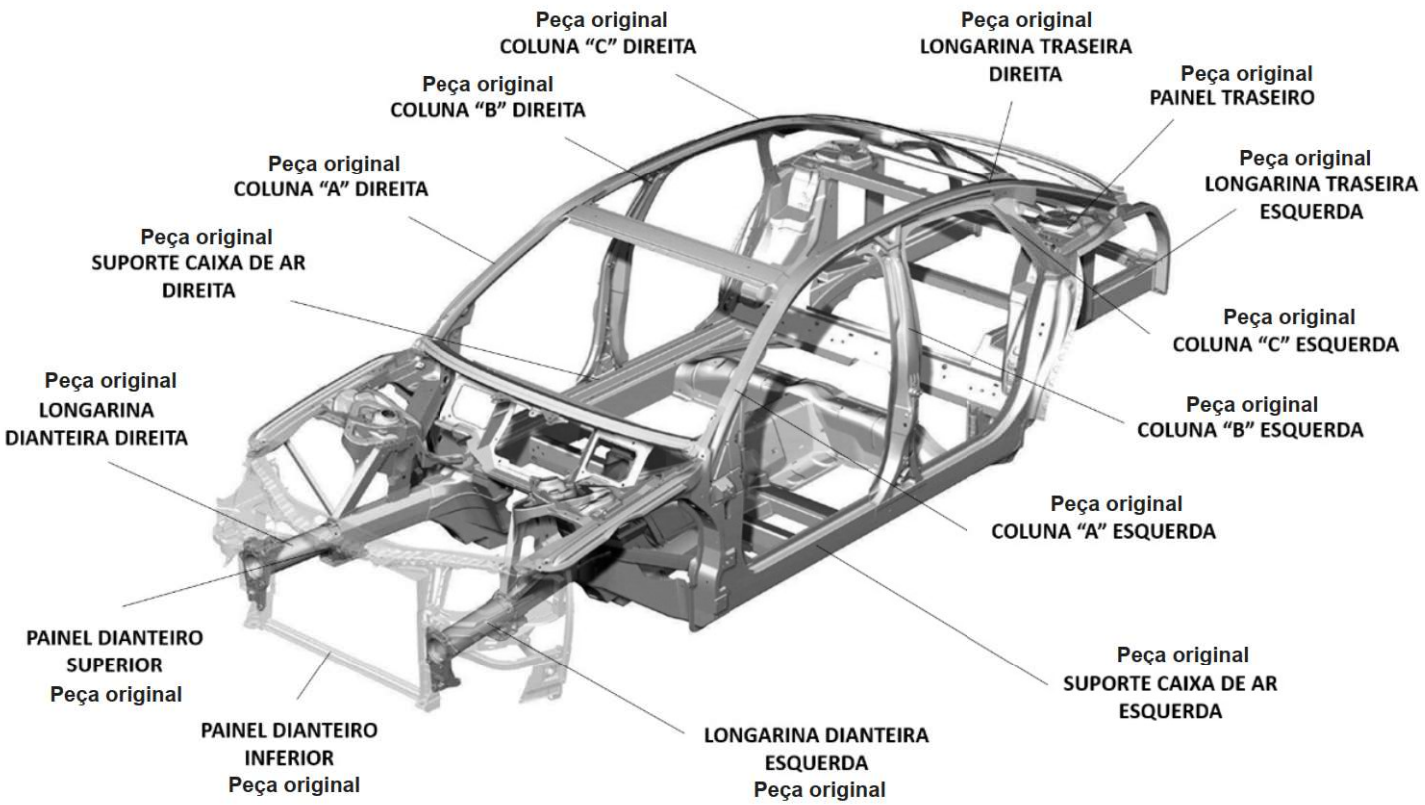
Peça original
COLUNA "C" DIREITA
Peça original
LONGARINA TRASEIRA
DIREITA
Peça original
COLUNA "B" DIREITA
Peça original
PAINEL TRASEIRO
Peça original
COLUNA "A" DIREITA
Peça original
LONGARINA TRASEIRA
ESQUERDA
Peça original
SUPORTE CAIXA DE AR
DIREITA
Peça original
COLUNA "C" ESQUERDA
Peça original
LONGARINA
DIANTEIRA DIREITA
Peça original
COLUNA "B" ESQUERDA
Peça original
COLUNA "A" ESQUERDA
PAINEL DIANTEIRO
SUPERIOR
Peça original
Peça original
SUPORTE CAIXA DE AR
ESQUERDA
PAINEL DIANTEIRO
INFERIOR
Peça original
LONGARINA DIANTEIRA
ESQUERDA
Peça original

CAPA 1



CAPA 2



CHASSI



MOTOR



CAMBIO



ETIQUETA ETAS (MOTOR E PORTA)

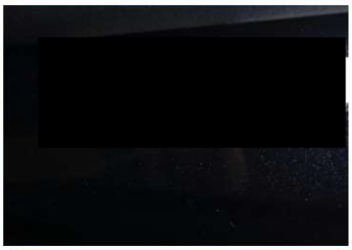

ETIQUETA ETAS (MOTOR E PORTA)



CINTO DE SEGURANÇA



HODÔMETRO



DIANTEIRA



DIANTEIRA 45° 1



TRASEIRA DO VÉICULO



TRASEIRA 45° 1



PLACA TRASEIRA



LACRE/ QR CODE

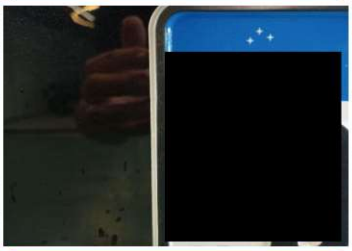

VIDRO - GRAVAÇÃO (VIS)



EXTRA



EXTRA



EXTRA



EXTRA



CHASSI

1.16 - GRAVAÇÃO SEM VESTÍGIOS APARENTES DE ADULTERAÇÃO E DENTRO DOS PADRÕES DO FABRICANTE

MOTOR

2.17 - GRAVAÇÃO SEM VESTÍGIOS APARENTES DE ADULTERAÇÃO E DENTRO DOS PADRÕES DO FABRICANTE

2.24 - NUMERAÇÃO É A MESMA QUE CONSTA REGISTRADA NOS BANCOS DE DADOS DOS ÓRGÃOS COMPETENTES (BIN)

CÂMBIO

3.13 - GRAVAÇÃO SEM VESTÍGIOS APARENTES DE ADULTERAÇÃO E DENTRO DOS PADRÕES DO FABRICANTE

3.19 - NUMERAÇÃO NÃO REGISTRADA NOS BANCOS DE DADOS DOS ÓRGÃOS COMPETENTES / BIN

ETIQUETA 'ETA' - MOTOR

4.10 - ORIGINAL/DENTRO DOS PADRÕES DO FABRICANTE

ETIQUETA 'ETA' - PORTA

5.10 - ORIGINAL/DENTRO DOS PADRÕES DO FABRICANTE

VIDRO DIANTEIRO

7.06 - ORIGINAL/DENTRO DOS PADRÕES DO FABRICANTE

VIDRO DA PORTA ESQUERDA DIANTEIRA

8.06 - ORIGINAL/DENTRO DOS PADRÕES DO FABRICANTE

VIDRO DA PORTA ESQUERDA TRASEIRA

9.06 - ORIGINAL/DENTRO DOS PADRÕES DO FABRICANTE

VIDRO DA PORTA DIANTEIRA DIREITA

10.06 - ORIGINAL/DENTRO DOS PADRÕES DO FABRICANTE

VIDRO DA PORTA TRASEIRA DIREITA

11.06 - ORIGINAL/DENTRO DOS PADRÕES DO FABRICANTE

VIDRO TRASEIRO

14.06 - ORIGINAL/DENTRO DOS PADRÕES DO FABRICANTE

REGISTRO DE LEILÃO, SALVADO, SINISTRO

17.07 - REALIZAMOS NESTA DATA, A FIM DE VERIFICAR SE O VEÍCULO EM QUESTÃO POSSUI REGISTRO(S) NOS BANCOS DE DADOS DE LEILOEIROS E NO CADASTRO DE VEÍCULOS SINISTRADO, PORÉM NÃO FOI ENCONTRADO NENHUM REGISTRO, CONFORME PODE SER CONSTATADO NA PESQUISA ANEXA AO LAUDO (DOCUMENTO INTEGRANTE A ESTE LAUDO). IMPORTANTE: A IBPA, POR MAIS ESFORÇO QUE FAÇA PARA OBTER INFORMAÇÕES SOBRE O VEÍCULO, NÃO SE RESPONSABILIZA PELOS RESULTADOS DAS PESQUISAS POR ELA REALIZADA E/OU A PEDIDO DO CLIENTE, POIS TRATAM-SE DE INFORMAÇÕES ORIUNDAS DE BANCOS DE DADOS PRIVADOS E QUE CONTEM APENAS UMA QUANTIDADE DE VEÍCULO CADASTRADOS, PODENDO HAVER CASOS DE NÃO INFORMADOS.

17.14 - ENCHENTE: O PRESENTE LAUDO NÃO TEM POR FINALIDADE PROCURAR SINAIS OU COMPROVAÇÕES DE ALAGAMENTO OU ENCHENTE; POR ÚLTIMO, A IBPA PERICIAS ADOTA CRITÉRIOS DE REPROVAÇÃO BASEADOS ESTRITAMENTE EM LEGISLAÇÃO VIGENTE. A DECISÃO DE ADQUIRIR OU NÃO O VEÍCULO VISTORIADO ESTÁ NAS MÃOS DO SOLICITANTE DO SERVIÇO, OU SEJA, A PRESENTE VISTORIA É APENAS AUXILIADORA E NÃO DEFINITIVA NA DECISÃO DE ADQUIRIR OU NÃO O VEÍCULO, HAJA VISTO QUE HÁ MAIS ELEMENTOS QUE DEVEM SER CONSIDERADAS PARA A AQUISIÇÃO DE UM VEÍCULO COMO: FUNCIONAMENTO DE COMPONENTES, ESTÉTICA, DEBITOS E ETC. AS INFORMAÇÕES DE HISTORICO DE PROPRIETÁRIOS (CPF OU CNPJ) ESTÃO BLOQUEADAS A PUBLICO ATÉ A PRESENTE DATA, SENDO ELA DESCONSIDERADA PARA AVALIAÇÃO E STATUS DO LAUDO DESTA PERÍCIA.

HODÔMETRO

18.04 - HODOMETRO FOTOGRAFADO.

OBSERVAÇÕES

*NO ATO DA PERÍCIA, O VEÍCULO ENCONTRA-SE COM:
PEÇA SUBSTITUÍDA: PORTA MALAS;
RISCADO: PORTA TRASEIRA ESQUERDA

COMUNICADO:

O **IBPA - Instituto Brasileiro de Perícia Automotiva** esclarece que outras informações ou sinistros podem não ter sido relatados nas bases de dados consultadas. Por esse motivo, não nos responsabilizamos pela ausência de informações ou por alterações realizadas pelas fontes conveniadas ou órgãos oficiais.

REGISTRO DE ACIDENTE: Por decisão da Polícia Militar do Paraná, a consulta pública dos boletins de acidente de trânsito está indisponível por tempo indeterminado. Dessa forma, essa informação não constará mais nos laudos emitidos.

PERÍCIA CAUTELAR: O presente laudo possui caráter particular, analítico e informativo sobre o veículo periciado, não substituindo, em nenhuma hipótese, a perícia oficial realizada por um instituto de criminalística. Sua validade restringe-se ao exato momento da realização da vistoria, isentando o IBPA de qualquer responsabilidade por modificações, alterações e/ou substituições realizadas posteriormente no veículo, especialmente no chassi, motor, câmbio e suas numerações identificadoras, incluindo reformas estruturais ou quaisquer outras que comprometam a segurança do veículo.

AIRBAG: A verificação do sistema de airbag é feita exclusivamente por meio da análise visual da luz indicadora no painel de instrumentos do veículo, limitando-se à constatação de eventuais falhas em seu funcionamento. Dessa forma, bolsas, cortinas, sensores e demais componentes do sistema não são avaliados, uma vez que seu acesso é restrito e sua manipulação pode ocasionar o acionamento indevido do sistema.

ANÁLISE MECÂNICA/ELÉTRICA: Não são verificados itens de mecânica e elétrica do veículo, tampouco o funcionamento do motor, câmbio, bateria, freios, suspensão, ar-condicionado, transmissão ou demais componentes.

CAIXA DE CÂMBIO: A análise do câmbio limita-se à verificação de suas características originais de fábrica, identificando possíveis vestígios de adulteração, quando existentes. Só é possível confirmar que o câmbio pertence originalmente ao veículo quando este possui numeração identificadora cadastrada em bases de dados oficiais.

QUILOMETRAGEM: Não é verificada a procedência da informação do hodômetro devido à inexistência de ferramentas com precisão absoluta. Contudo, a quilometragem poderá levar à reprovação do laudo quando for identificada, em bases de dados oficiais e/ou laudos anteriores da nossa marca, informação de quilometragem superior à registrada no momento da perícia.

TERMO DE INTERESSE E ENTENDIMENTO: Nosso laudo tem como único objetivo auxiliar nas transações de compra e venda de veículos. Todas as informações contidas neste documento, incluindo seus anexos, foram devidamente esclarecidas e compreendidas no momento da perícia. Ressaltamos que o uso do laudo é restrito ao solicitante do serviço, que será o único responsável pela divulgação e pelo eventual uso indevido do conteúdo aqui apresentado. O IBPA forneceu este arquivo com exclusividade ao solicitante, em formato impresso e digital.



IBPA INSTITUTO BRASILEIRO DE PERÍCIA AUTOMOTIVA

www.ibpauto.com.br

[redacted]

AUTO SCORE

CÓDIGO: [redacted]
DATA: 29/10/2026 10:22
IMPRESSÃO 29/10/2026 11:11

[redacted]

INFORMAÇÃO USADA NA CONSULTA [redacted]



BASE ESTADUAL

ANO FABRICAÇÃO:	**2018**	ANO MODELO:	**2019**
MARCA / MODELO:	**JEEP/COMPASS LONGITUDE F**	COR:	**PRETA**
COMBUSTÍVEL:	**ALCOOL/GASOLINA**	ESPÉCIE:	**MISTO**
TIPO VEÍCULO:	**CAMIONETA**	CATEGORIA:	**PARTICULAR**

FICHA TÉCNICA

PASSAGEIROS:	[redacted]	PROCEDÊNCIA:	**NACIONAL**
CILINDRADAS:		POTÊNCIA:	[redacted]
CAPAC. DE CARGA:		CMT/PBT:	
QTD. DE EIXOS:			

FICHA CADASTRAL

DATA EMISSÃO CRV:		DT LICENCIAMENTO:	
MUNICIPIO PLACA:	**CASCAVEL-PR**	RENAVAM:	[redacted]
CHASSI:	[redacted]	SITUAÇÃO VEICULO:	**EM CIRCULACAO**
TIPO CHASSI:	**NORMAL**		

AGREGADOS (ESTADUAL)

CAIXA DE CÂMBIO:		Nº MOTOR:	[redacted]

AGREGADOS (FÁBRICA)

CAIXA DE CÂMBIO:		Nº MOTOR:	
CARROCERIA:	[redacted]		

RESTRIÇÕES (ESTADUAL)

BLOQUEIO FURTO:	**NADA CONSTA**	JUDICIAL:	**NADA CONSTA**
BLOQUEIO	**NADA CONSTA**	FINANCEIRA:	**NADA CONSTA**
ADMINISTRATIVA:	**NADA CONSTA**	RENAJUD:	**NADA CONSTA**
TRIBUTÁRIA:	**NADA CONSTA**		

Atenção: veículos cadastrados em outros estados diferentes do estado de São Paulo pode haver vícios ocultos, restrições (SINISTRO), débitos ou bloqueios que só irão constar no prontuário do veículo no momento da

RESTRIÇÕES (NACIONAL)

RESTRIÇÃO 1:	**NADA CONSTA**	RESTRIÇÃO 2:	**NADA CONSTA**
RESTRIÇÃO 3:	**NADA CONSTA**	RESTRIÇÃO 4:	**NADA CONSTA**

MULTAS/DÉBITOS

DETRAN:	**0,00**	MUNICIPAIS:	**0,00**
DER:	**0,00**	POL. ROD. FEDERAL:	**0,00**
DERSA:	**0,00**	RENAINF:	**0,00**
CETESB:	**0,00**	IPVA:	**0,00**
DPVAT:	**0,00**	MULTAS:	**0,00**
LICENCIAMENTO:	**0,00**		

Em decorrência de falhas de comunicação entre o Detran e o sistema RENAINF, sugerimos que os débitos de veículos com circulação de fora do estado de SP seja confirmado jundo ao DETRAN correspondente.

INSPEÇÃO AMBIENTAL

NAO CONSTA INSPECAO AMBIENTAL

PROPRIETÁRIO(S)

PROPRIETÁRIO ATUAL: [redacted]

PROPRIETÁRIO ANTERIOR:

COMUNICAÇÃO DE VENDA

NAO CONSTA COMUNICACAO DE VENDAS

GRAVAME

FINANCEIRA: **NADA CONSTA**

INTENÇÃO RESTRIÇÃO FINANCEIRA

NÃO CONSTA INTENÇÃO DE RESTRIÇÃO FINANCEIRA

BASE AGREGADOS (DADOS FABRIL)

PLACA: [redacted]

MARCA/MODELO:	**JEEP/COMPASS LONGITUDE F**	ANO FAB/MODELO:	**2018/2019**
COR:	**Preta**	COMBUSTÍVEL:	**Alcool / Gasolina**
TIPO DE VEÍCULO:	**Camioneta**	ESPÉCIE:	**Misto**
MUNICÍPIO / UF:	**CASCAVEL / PR**	UF ORIGEM:	**SP**

INFORMAÇÕES TÉCNICAS

MOTOR:	[redacted]	POTÊNCIA:	[redacted]
CAMBIO:		CAP. MAX. TRAÇÃO:	
CILINDRADAS:	[redacted]	TIPO CARROCERIA:	**NAO APLICAVEL**
SITUAÇÃO CHASSI:		SITUAÇÃO VEÍCULO:	**S**
NUMERO EIXOS:		PESO BRUTO TOTAL:	[redacted]
NUM. TERC. EIXO:		CAP. DE CARGA:	
NUM. EIXO TRAS.:			

RESTRIÇÕES - NACIONAL (Cortesia)

COMUN. VENDA:	**NÃO**	ROUBO E FURTO:	**NÃO**
RENAINF (MULTAS):	**NÃO**	INDICADOR ALARME:	**NÃO**
RECALL:	**NÃO**	INDICADOR LEILÃO:	**NÃO**
RENAJUD:	**NÃO**		

OUTRAS RESTRIÇÕES

RESTRIÇÃO 1:	**SEM RESTRICAO**	RESTRIÇÃO 2:	**SEM RESTRICAO**

RESTRIÇÃO 3: **SEM RESTRICAO** RESTRIÇÃO 4: **SEM RESTRICAO**

RECALL

NENHUM RECALL PENDENTE ENCONTRADO.

ROUBO E FURTO

NÃO EXISTE ALERTA DE ROUBO E FURTO ATIVO

NÃO HÁ REGISTROS DE HISTÓRICO DE ROUBO E FURTO NAS BASES CONSULTADAS

LEILÃO

NENHUM REGISTRO DE LEILÃO ENCONTRADO.

INDÍCIO DE SINISTRO / INDENIZAÇÃO INTEGRAL (BASE HISTÓRICA)

NÃO FORAM ENCONTRADOS REGISTROS NAS BASES CONSULTADAS.

ATENÇÃO: ESTAS INFORMAÇÕES SÃO INDICATIVAS E BASEADAS EM FONTES DE DADOS HISTÓRICAS. É FUNDAMENTAL REALIZAR UMA VISTORIA FÍSICA NO VEÍCULO PARA VERIFICAR QUALQUER EVIDÊNCIA DE ACIDENTES E SEUS POSSÍVEIS IMPACTOS.

OUTROS ALERTAS

NENHUM ALERTA ENCONTRADO.

TERMO DE CIÊNCIA DO CONTRATANTE

Estas informações são confidenciais e deverão ser utilizadas única e exclusivamente para **orientação complementar** das transações comerciais da empresa contratante [redacted] responsabilizando-se civil e criminalmente por danos causados a terceiros quando utilizadas em desacordo com a legislação vigente.

A responsabilidade da AutoSCORE limita-se à transmissão fiel das informações relativas a veículos automotores constantes em bases de dados públicas e privadas, obtidas junto a fontes legalmente acessíveis e regularmente contratadas. As informações exibidas nesta consulta correspondem àquelas disponíveis na data e hora de sua realização, podendo ser acrescidas, modificadas ou excluídas posteriormente pelos órgãos públicos, instituições financeiras, seguradoras, leiloeiras e demais entidades responsáveis. A CONTRATADA não se responsabiliza por informações publicadas, alteradas ou atualizadas após a emissão desta CONSULTA VEICULAR.

Esta CONSULTA VEICULAR não possui caráter pericial e não substitui perícia oficial ou consulta direta aos órgãos competentes, devendo ser utilizada apenas como ferramenta de análise prévia, não podendo ser considerada elemento único para decisão de vistoria, aquisição, comercialização ou qualquer outra negociação envolvendo o veículo.

O CONTRATANTE declara ciência de que, em razão da inexistência de um registro nacional unificado dessas informações, bem como do tempo necessário para coleta, tratamento, validação e processamento dos dados provenientes de diferentes fontes, o prazo para captação e disponibilização de informações ao mercado pode ocorrer em até **120 (cento e vinte) dias** contados do evento gerador ou de sua publicação, tratando-se de prazo meramente estimativo, que poderá variar conforme a origem, disponibilidade e atualização das bases consultadas.

O CONTRATANTE declara, ainda, estar ciente de que, em determinadas situações, especialmente quando houver divergências cadastrais, inconsistências de publicação, atraso na disponibilização pelas fontes originárias ou ausência de compartilhamento da informação nas bases de mercado, a captação poderá ocorrer em prazo superior.

Dessa forma, informações relativas a leilões, sinistros, histórico de comercialização ou outros apontamentos poderão não estar disponíveis na presente CONSULTA VEICULAR no momento de sua emissão, ainda que o evento tenha ocorrido anteriormente.

O CONTRATANTE declara, ainda, ciência de que a CONTRATADA não possui acesso a informações provenientes dos sistemas [redacted] bem como a registros restritos ou não disponibilizados para consulta pública, incluindo intenção de gravame, não caracterizando tais ausências falha na prestação do serviço.

O CONTRATANTE declara também estar ciente da necessidade de verificação do [redacted] do veículo para identificação de eventuais restrições administrativas, sinistros ou apontamentos registrados junto ao DETRAN.

Declara, por fim, que a utilização dos dados respeitará as finalidades e procedimentos legalmente admitidos pela **Lei Geral de Proteção de Dados (Lei nº 13.709/2018 - LGPD)**.

IBPA | INSTITUTO BRASILEIRO DE PERÍCIA AUTOMOTIVA

CONSULTA SEGURO

INFORMAÇÕES EXCLUSIVAS PARA: IBPA CASCAVEL
DATA/HORA DA CONSULTA: 29/10/2026 10:24

[redacted]

JEEP/COMPASS LONGITUDE F [redacted]

CARACTERISTICAS:

CONSULTA:PREMIUM [redacted]

ANO/FAB:2018	**ANO/MOD**:2019	**UF FATURADO**:SP	**MODELO**:JEEP/COMPASS LONGITUDE F
TIPO/MODELO:Camioneta	**COR**:Preta	**MARCA**:JEEP	**COMBUSTÍVEL**:ALCOOL / GASOLINA

INFORMAÇÕES:

STATUS: NADA CONSTA EM NOSSA BASE DE DADOS

PASSAGEM POR:

CIA: NADA CONSTA EM NOSSA BASE DE DADOS **DOCUMENTO**: NADA CONSTA **DATA**: NADA CONSTA

OCORRÊNCIA:

INDICADOR:---

ESTE VEÍCULO JÁ PASSOU POR AQUI:

[redacted] **DATA DA CONSULTA**:29/10/2026 10:24

COMPANHIAS	PORCENTAGEM	STATUS
Allianz	100%	✓
Yelum seguradora	100%	✓
SUHAI SEGURADORA	100%	✓
ZURICH	100%	✓

AVISO:

Analisamos apenas o VEÍCULO para apontamento de seguro. A recolha de informações sobre o veículo através de consultas eletrônicas nunca substitui uma consulta completa, sobretudo porque os órgãos públicos, instituições financeiras e seguradoras podem acrescentar, alterar ou eliminar informações "online". Essas informações são confidenciais e deveram ser utilizadas apenas para orientar as transações comerciais, sendo o cliente responsabilizado civil e criminalmente por danos causados a terceiros se utilizados em desacordo as leis vigentes. O contratado está limitado à transmissão verídica das informações sobre o veículo cadastrado no banco de dados onde as informações são mantidas. As informações apresentadas nesta consulta foram disponibilizadas na base à data e hora da consulta, sendo que toda informação acima se destina exclusivamente a ser utilizada em colaboração com o processo prudência do veículo como ferramenta para análise prévia, não como elemento único de decisão para inspeção, vistoria, pericia ou comercialização de veículos. Não é substituto de outras consultas e não somos responsáveis pela recusa de cobertura ou aceitação. As seguradoras se reservam do direito de aceitar ou não o veículo com base em seus próprios critérios ou perfil do motorista. Os dados são atualizados regularmente à medida que as peneiras e tabelas são atualizadas.

IBPA
INSTITUTO BRASILEIRO DE PERÍCIA AUTOMOTIVA

EXCLUSIVO PARA CLIENTES IBPA CASCAVEL

Segurança para você e toda sua família.

Aproveite seu benefício de ser cliente IBPA e faça sua cotação através do nosso link ou WhatsApp.

[redacted]

Faça sua cotação

Aponte a câmera para o QR Code ou toque no botão:

Fazer minha cotação >

SUA ESPECIALISTA EM CASCAVEL

[redacted]

Veículos leves e pesados · Atendimento presencial em Cascavel e região

Produtos oferecidos através de parceiro homologado. Condições e contratação sujeitas à análise e aceitação.