Relatório Veicular

Relatório Veicular Nº L[redacted]

Data: 16/11/2026 15:21

[redacted]

Aprovado

Solicitante

DADOS DA PESQUISA				DADOS COLETADO	
TIPO VEÍCULO:	Não Informado	RENAVAM:	[redacted]	CRLV:	
MARCA/MODELO:	I/AUDI Q3 SPB 2.0 TFSI	CATEGORIA		HODÔMETRO	59065
ANO FAB/MOD:	2022/2022	CAPACIDADE	[redacted]	CHASSI	[redacted]
CHASSI	[redacted]	MUNICÍPIO/UF	MARILIA/SP	MOTOR	
MOTOR		CILINDRADA	[redacted]	CÂMBIO	
CÂMBIO	Não Informado	POTÊNCIA		MUNICÍPIO/UF	MARILIA/SP



- IDENTIFICAÇÃO
- ANÁLISE ESTRUTURAL
- IDENTIFICAÇÃO DE PLACA
- CONDIÇÃO DA GRAVAÇÃO DO CHASSI NOS VIDROS
- CONDIÇÃO ESTRUTURAL DA CARROCERIA
- RESULTADO DAS FONTES PESQUISADAS
- ANÁLISE DE PINTURA
- HODÔMETRO





[redacted]

Relatório Veicular

Relatório Veicular Nº L[redacted]

Data: 16/11/2026 15:21

[redacted]

LEGENDA DE ÍCONES

APROVADO | APROVADO COM APONTAMENTOS | APROVADO COM ALERTA | APROVADO COM RESTRIÇÕES | REPROVADO | NÃO CONFORME

2. 001 - ITENS ESTRUTURAIS AVALIADOS.

- 1 – Numeração do chassi dentro dos padrões de fabricante.
- 2 – Etiquetas ETAS em conformidade :CHASSI, MOTOR, BATENTE DA PORTA e ASSOALHO.
- 3 - Gravação do CHASSI nos vidros em conformidade.
- 4 - Numeração do MOTOR em conformidade.
- 6 – Condição da PLACA em conformidade.
- 7 – Condição da estrutura da carroçaria em conformidade.
- 8 – Veículo sem histórico de leilão.
- 10 - Veiculo sem Indicios de Sinistro
- 11 - Veiculo sem Histórico de Roubos e Furtos
- 12 - Veiculo sem queixa ativa de Roubos e Furtos

4. 300 - CONDIÇÃO DO NÚMERO DO CHASSI

- 308 - Numeração dentro dos padrões do fabricante.

5.1. 1 - CONDIÇÕES DAS ETIQUETAS DE IDENTIFICAÇÃO DO CHASSI - ETA - DO COMPARTIMENTO DO MOTOR

- 501 - Original

5.2. 2 - CONDIÇÕES DAS ETIQUETAS DE IDENTIFICAÇÃO DO CHASSI - ETA - DO BATENTE DA PORTA

- 510 - Original

6.1. 9 - TODOS OS VIDROS DO VEÍCULO EM CONFORMIDADE

- 01 -Todos os vidros em conformidade, dentro dos padrões do fabricante.

7. 200 - CONDIÇÃO DA NUMERAÇÃO DO MOTOR

- 201 - Tipo de gravação dentro do padrão do fabricante.

10. 100 - CONDIÇÃO DA PLACA

- 101 - Placa MercoSul - Em Conformidade.

11. 700 - CONDIÇÃO DA ESTRUTURA DA CARROÇARIA

- 701 - Não possui vestígio aparente de avaria, corte e ou reparo significativo nas partes estruturais da carroçaria

[redacted]

12. 701 - CONDIÇÃO DO VEÍCULO

- 003 - Veículo sem apontamento de leilão
- 004 - Veículo sem apontamento de sinistros

15. 800 - ORIGINALIDADE DA PINTURA

- 801 - Pintura Original

16. 704 - HISTÓRICO DE ROUBO E FURTO

- VÉICULO NÃO POSSUI HISTÓRICO DE ROUBO E FURTO
- ATENÇÃO: VÉICULO POSSUI HISTÓRICO DE ROUBO E FURTO

[redacted]

Relatório Veicular

Relatório Veicular Nº [redacted]

Data: 16/11/2026 15:21

[redacted]

FOTOS

DOCUMENTO

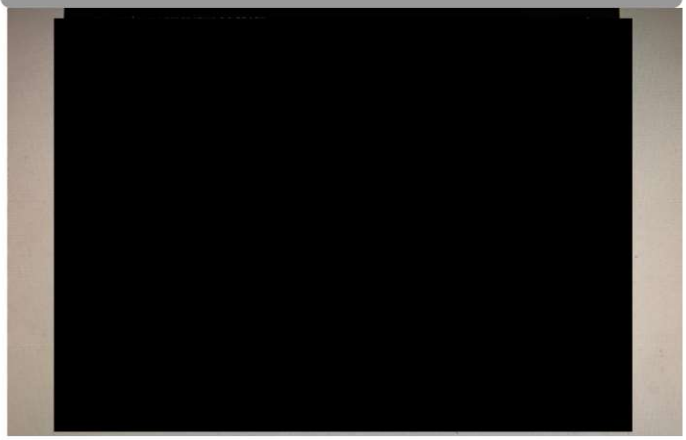

Hodômetro



QR CODE PLACA

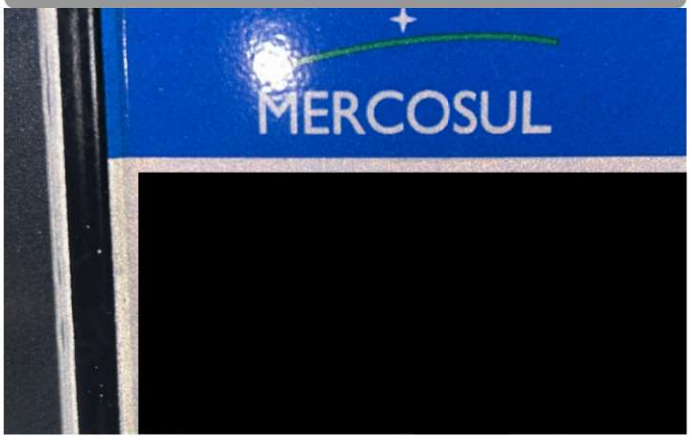

Placa



PORTA MALAS



PLACA



Motor

HABITACULO MOTOR

[redacted]



CHASSI VIDRO



Etiquetas 2



Etiquetas 1



ESTEPE E ACESSORIOS



Chassi



CINTO DE SEGURANÇA

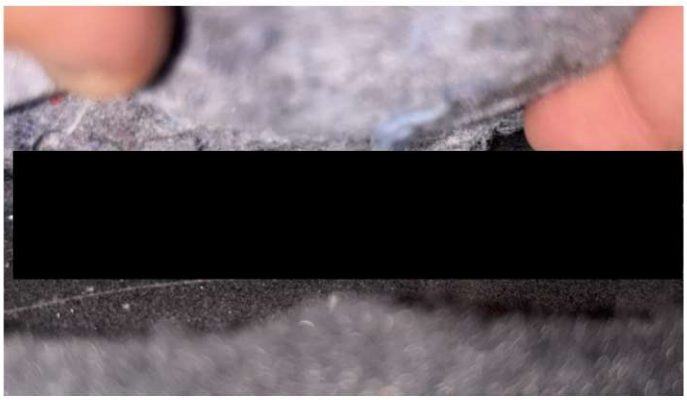

Vidros





Relatório Veicular

Relatório Veicular Nº L[redacted]

Data: 16/11/2026 15:21

[redacted]

OBSERVAÇÕES

[redacted]

IMPORTANTE: O presente Laudo possui caráter particular, analítico e informativo do veículo objeto do exame, e não substitui em hipótese alguma, eventual PerícíaOficial do Instituto de Criminalística. **A sua validade restringe ao exato momento da realização dos exames**, em razão de que a [redacted], CNPJ 24309082000119 não se responsabiliza por quaisquer modificações, alterações e /ou substituições posteriores realizadas no veículo, especialmenteaquelas que impliquem no chassi, motor, câmbio e suas respectivas numerações identificadoras, bem como, outras que afetem a segurança do veículo (reformas estruturais). [redacted] não se responsabiliza por informações de Bases de Dados privadas de SEGURADORAS, que possam negar ou impedir a futura contratação de seguro para o veículo. No presente laudo não são avaliado itens que necessitem de equipamentos especializados como freios,freios ABS, AIR BAGS, originalidade do registro de quilometragem, parte mecânica, elétrica e não se destina a verificar sinais de alagamento. O critério de avaliação das placas se rege no aspecto de sinais de possíveis adulterações.

ATENÇÃO: As informações de multas, débitos e restrições apresentadas no contexto do laudo podem conter divergências em razão de critérios regionais dosÓrgãos de Trânsito, por isso recomendamos que consulte sempre o site do Detran de Origem do registro do veículo, pois, além de serem atualizadosautomaticamente, há procedimentos distintos de um estado para o outro

Critério de avaliação das seguradoras: Ao receber este laudo, o cliente fica ciente de que as companhias de seguro possuem seus próprios métodos e critériosde avaliação do risco para aceitação ou não de automóveis, por esse motivo informamos que o critério de avaliação da vistoriadora bem como o resultado final davistoria, independe da aceitação ou não da seguradora.

[redacted]

Relatório de Vistoria Veicular

[redacted]

APROVADO

[redacted]

EMISSÃO: 16/11/2026 - 15:21

Análise da Estrutura

1 . Painel Dianteiro Inferior	Original
2 . Painel Dianteiro Superior	Original
3 . Coluna Superior LE	Original
4 . Coluna Superior LD	Original
5 . Longarina Dianteira LE	Original
6 . Longarina Dianteira LD	Original
7 . Torre Amortecedor LE	Original
8 . Torre Amortecedor LD	Original
9 . Coluna Dianteira LE	Original
10 . Coluna Dianteira LD	Original
11 . Travessa Reforço LE	Original
12 . Travessa Reforço LD	Original
13 . Coluna Central LE	Original
14 . Coluna Central LD	Original
15 . Coluna Traseira LE	Original
16 . Coluna Traseira LD	Original
17 . Longarina Traseira LD	Original
18 . Longarina Traseira LE	Original
19 . Painel Traseiro	Original
20 . Assoalho Traseiro	Original
21 . Painel Corta Fogo	Original
22 . Coluna Dianteira Cof do Motor	Original

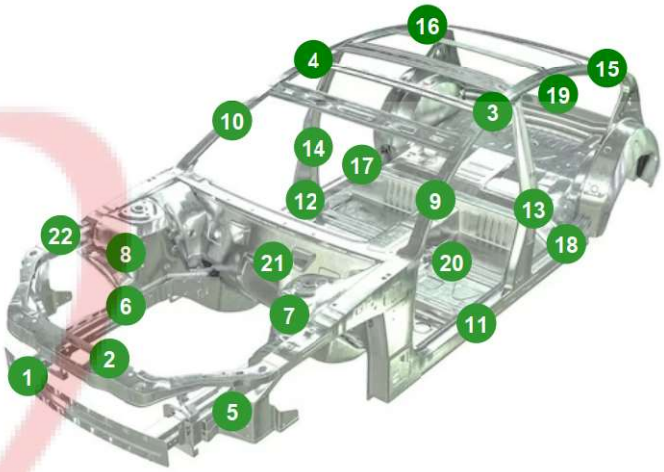

APROVADO

Originalidade da Pintura

Lateral Dianteira LD	Porta Dianteira LD	Porta Traseira LD	Lateral Traseira LD
Pintura Original	Pintura Original	Pintura Original	Pintura Original

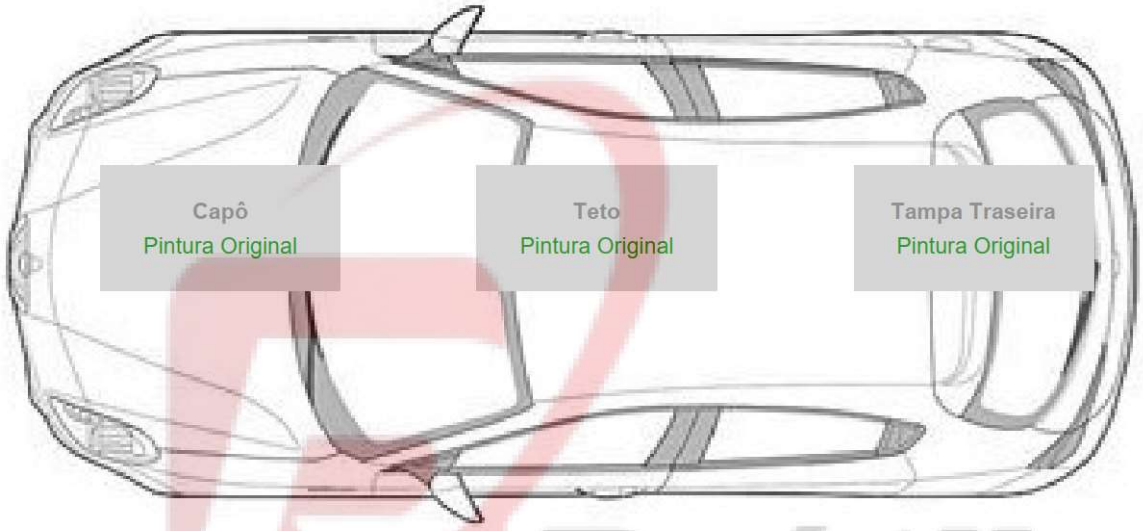

Lateral Dianteira LE	Porta Dianteira Esquerda	Porta Traseira Esquerda	Lateral Traseira
Pintura Original	Pintura Original	Pintura Original	Pintura Original

Prática Vistoria Veicular

[redacted]

APROVADO